https://jbi-tyumen.ru/

СЕРИЯ 1.152.1-8

ПЛОЩАДКИ ЛЕСТНИЧНЫЕ ЖЕЛЕЗОБЕТОННЫЕ

К ПЛОСКИМ МАРШАМ ДЛЯ ЖИЛЫХ ЗДАНИЙ С ВЫСОТОЙ ЭТАЖА 2,8 м

jbi-tyumen.ru

ВЫПУСК 3

ПЛОЩАДКИ РЕБРИСТЫЕ ДЛИНОЙ 220 И 250см К МАРШАМ ШИРИНОЙ 105 И 120см

ДЛЯ КРУПНОБЛОЧНЫХ ЗДАНИЙ

РАБОЧИЕ ЧЕРТЕЖИ

https://jbi-tyumen.ru/

https://jbi-tyumen.ru/

Обозначение	Наименование	Стр
1152 1-83 00000 ТО	Техническое описание	3
1152 1-83 10000	Площадка лестничная (2ЛП 22 12-4,	
	2ЛП 22 15-4, 2ЛП 22 18-4)	8
1152 1-83 10000 СБ	Площадка лестничная (2ЛП 22 12-4,	
	2ЛП 22 15-4, 2ЛП 22 18-4) Сборочный	
	чертеж	9
1.152 1-83 20000	Площадка лестничная (2ЛП 22 12в-4,	
	2ЛП 22 15в-4, 2ЛП 22 18в-4)	10
1152 1-83 20000 СБ	Площадка лестничная (2ЛП 22 12в-4;	
	2ЛП 22 15в-4, 2ЛП 22 18в-4) Сборочный	
	чертеж	11
1.152 1-83 30000	Площадка лестничная (2ЛП 25 12-4,	
	2ЛП 25 15-4, 2ЛП 25 18-4)	12
1152 1-83 30000 СБ	Площадка лестничная (2ЛП 25 12-4,	
	2ЛП 25 15-4, 2ЛП 25 18-4) Сборочный	
	чертеж	13
1152 1-83 40000	Площадка лестничная (2ЛП 25 12в-4,	
	2ЛП 25 15в-4, 2ЛП 25 18в-4)	14
1152 1-83 40000 СБ	Площадка лестничная (2ЛП 25 12в-4,	
	2ЛП 25 15в-4, 2ЛП 25 18в-4) Сборочный	
	чертеж	15
1152 1-83 50000	Площадка лестничная (2ЛП 25 18-4-м;	
	2ЛП 25 18-4-мл)	16
1.152 1-83 00000 Д1	Узлы I; II	17
1152 1-83 00000 Д2	Узлы III, IV	18
1152 1-83 11000	Блок арматурный (АБ1 АБ3)	19
1152 1-83 11000 СБ	Блок арматурный (АБ1. АБ3) сборочный	
	чертеж	20
1152 1-83 21000	Блок арматурный (АБ4 АБ6)	21
1152 1-83 21000 СБ	Блок арматурный (АБ4..АБ6) сборочный	
	чертеж	22
1152 1-83 31000	Блок арматурный (АБ7 АБ9)	23
1152 1-83 31000 СБ	Блок арматурный (АБ7 АБ9) Сборочный	
	чертеж	24
1152 1-83 41000	Блок арматурный (АБ10 . АБ12)	25
1152 1-83 41000 СБ	Блок арматурный (АБ10 АБ12) Сборочный	
	чертеж	26
1152 1-83 51000	Блок арматурный (АБ13, АБ14)	27
1152 1-83 00000 Д3	Узел VI	28
1152 1-83 00000 Д4	Узел VII	29
1152 1-83 00000 Д5	Узел VIII	30
1152 1-83 00000 Д6	Узел IX	31
1152.1-83 11100	Каркас (КР1, КР2)	32
1152 1-83 11200	Каркас (КР4 КР7)	33
1152 1-83 11300	Каркас (КР8 КР10)	34
1152 1-83 11400	Каркас (КР11 КР15)	35
1152 1-83 31100	Каркас КР3	36
1.152 1-83 21100	Каркас гнутый (КР28, КР29)	36
1152 1-83 31200	Каркас (КР16, КР17)	37
1152 1-83 11500	Каркас гнутый (КР18 КР21)	38
1152 1-83 51100	Каркас гнутый (КР22, КР23)	39
1152 1-83 11600	Каркас гнутый (КР24 КР27)	40
1152 1-83 11700	Петля строповочная (П1, П2)	41
1152.1-83 00000 ВМС	Ведомость расхода стали	41
1152 1-83 00000 ВРМ	Ведомость расхода материалов	42

Нач отд	Росинский		01.87
Гл инж пр	Первушин		01.84
Гл констр	Пальман		01.84
ГИП	Клепикова		01.84
Рук.гр	Горлова		30.11.83
Провер	Клепикова		01.84
Разраб	Горлова		30.11.83

1 152.1-83 00000

Содержание

Стадия	Лист	Листов
Р		1

ЦНИИЭП жилища

jbi-tyumen.ru

https://jbi-tyumen.ru/

https://jbi-tyumen.ru/

1 Общая часть

Серия 1.152.1 - 8 входит в Общесоюзный строительный каталог типовых конструкций и изделий для всех видов строительства.

Рабочие чертежи лестничных площадок, включенные в настоящий выпуск, разработаны по заданиям Управления по жилищному строительству Госграждакстроя, утвержденным 4.02 1981 г. и 21.01.1982 г.

В выпуске представлены рабочие чертежи лестничных ребристых площадок, которые в сочетании с плоскими лестничными маршами без фризовых ступеней предназначены для устройства двухмаршевых лестниц в жилых зданиях с крупноблочными стенами с высотой этажа 2,8 м, для обычных условий строительства, а также для массового производства этих изделий предприятиями строительной промышленности.

Лестничные площадки рассчитаны и запроектированы в соответствии с требованиями ГОСТ 9818.0-81 и предназначены для применения в лестницах на расчетную временную нагрузку 360 кгс/м^2 (3,5 кПа) (без учета собственного веса), коэффициенте надежности по нагрузке γ_f=1,2, в жилых зданиях, имеющих коэффициент надежности по назначению γ_n=0,95

Опирание лестничных площадок предусмотрено на консоли стен лестничной клетки.

Лестничные площадки, в которых предусмотрены отверстия для пропуска труб и ствола мусоропровода, не рассчитаны на нагрузки от них.

Прогибы элементов площадок определены от действия постоянной и длительной нагрузки Принятые при расчете нагрузки, рассчетные пролеты, прогибы и глубина опирания указаны на листе 4.

Предел огнестойкости площадок - не менее 1,0 часа. (Письмо НИИЖБ Госстроя СССР № 27/23-4683 от 21.10.83).

Номенклатура площадок дана на листе 3.

Марка площадки состоит из трех буквенно-цифровых групп.

Первая группа содержит обозначение типа площадки и ее номинальные размеры: длину и ширину в дециметрах (значения которых округляются до целого числа). Для конечных площадок добавляется строчная буква „в"

Во второй группе указывают расчетную временную нагрузку, обозначаемую числом „4" (соответствует нагрузке 360 кгс/м^2 или 3,5 кПа).

Выбранный при привязке вид отделки верхних лицевых поверхностей проставляется в третьей группе. Вид отделки отражается следующими прописными буквами:

Г - глянцевая поверхность;

Ш - шлифованная мозаичная поверхность;

К - облицованная керамической плиткой.

Например, марка 2ЛП 22 15в-4 соответствует площадке ребристой для маршей без фризовых ступеней, верхней, длиной 2200мм, шириной 1520 мм, на расчетную временную нагрузку 3,5 кПа (360кгс/м^2)

Внесение изменений в обозначения марок изделий не допускается. Марки изделий проставляются на чертежах и в спецификациях проектов, в заказах заводам-изготовителям и на изделиях.

2. Технические требования

Лестничные площадки следует изготовлять в соответствии с техни-

jbi-tyumen.ru

https://jbi-tyumen.ru/

https://jbi-tyumen.ru/

ческим требованиями ГОСТ 9818.0-81

Изготовление площадок предусмотрено из тяжелого бетона марки по прочности на сжатие М200.

Величина нормируемой отпускной прочности бетона должна быть не менее 70% проектной марки по прочности на сжатие

Поставка площадок с отпускной прочностью бетона ниже прочности, соответствующей его проектной марке, разрешается при условии, что изготовитель гарантирует достижение бетоном прочности, соответствующей его проектной марке, в возрасте 28 суток со дня изготовления.

Лестничные площадки должны выпускаться с законченной отделкой верхних лицевых поверхностей следующих видов с гладкой поверхностью бетона на обычных цементах, с глянцевой поверхностью бетона на белом и цветном цементе, со шлифованным мозаичным слоем и с отделкой керамической плиткой

Нижняя и боковые поверхности должны быть подготовлены под окраску.

Показатель истираемости декоративного бетона площадок не должен превышать величин, приведенных в ГОСТ 9818.0-81.

Армирование площадок производится пространственными арматурными блоками, состоящими из плоских и гнутых каркасов.

Арматурные изделия должны удовлетворять требованиям ГОСТ 10922-75 Рабочая арматура каркасов несущих ребер принята из стали класса А-III по ГОСТ 5781-82, остальных каркасов — из проволоки класса Вр-I по ГОСТ 6727-80.

Для подъема и монтажа площадок предусмотрены строповочные петли. Крюки петель должны быть заведены за продольные стержни каркасов. Строповочные петли должны изготовляться из арматурной стали класса А-I марок ВСТ3 сп2 и ВСТ3пс2. Если возможен монтаж площадок при расчетной зимней температуре ниже -40°С, то для петель сталь марки ВСТ.3 пс2 применять не допускается.

3 Указания по изготовлению и монтажу

Лестничные площадки запроектированы с учетом изготовления их в стальных формах в горизонтальном (рабочем) положении.

Сборку арматурного блока следует производить в кондукторе

Сварка арматуры каркасов и арматурных блоков должна производиться контактной точечной электросваркой

4 Контроль и оценка качества

Размеры и непрямолинейность площадок, толщину защитного слоя бетона до арматуры, а также качество поверхностей и внешний вид площадок следует проверять по ГОСТ 13015.1-81

Перед массовым изготовлением и применением площадки должны быть испытаны на прочность жесткость, трещиностойкость согласно требованиям ГОСТ 8829-77 Данные для проведения испытаний см табл 2 (лист 5)

5 Хранение и транспортирование

Приемка, маркировка, хранение и транспортирование должно производиться в соответствии с ГОСТ 9818.0-81

Площадки следует хранить в горизонтальном положении рассортированными по маркам. Подъем площадок должен производиться в рабочем положении самобалансирующими траверсами за 4 строповочные петли.

jbi-tyumen.ru

https://jbi-tyumen.ru/

https://jbi-tyumen.ru/

Рис.1

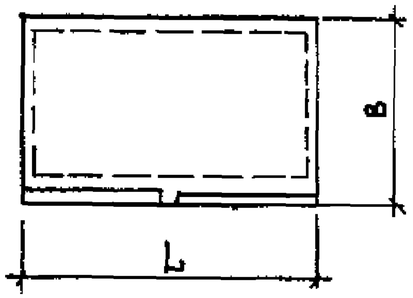

Рис 2

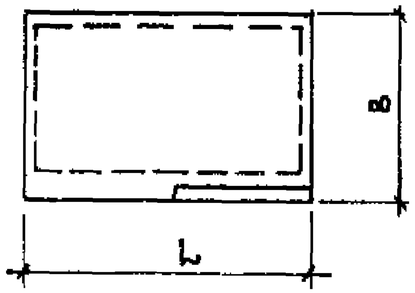

Рис.3

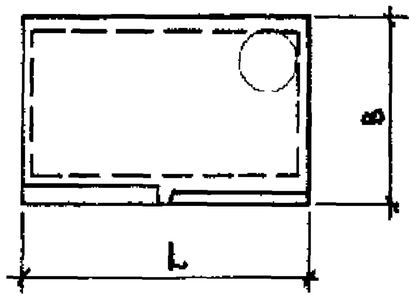

Рис.4

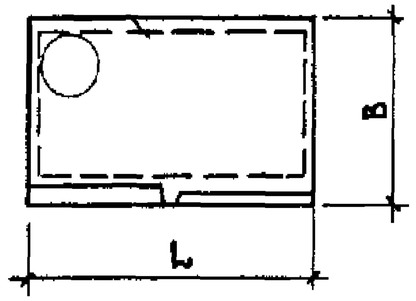

Номенклатура изделий

Обозначение	Марка	Рис.	Размеры, мм		Площадь, $м^2$	Объем бетона, $м^3$		Масса, кг	Расход стали, кг			
									натуральной		приведенной к классу АI	
			L	B		конструктивного	декоративного		на изделие	на 1 $м^2$ площади	на изделие	на 1 $м^2$ площади
1.152.1-8.3 10000	2ЛП 22.12-4	1	2200	1300	2,86	0,333	0,054	970	17,02	5,95	23,4	8,18
-01	2ЛП 22.15-4		2200	1600	3,52	0,386	0,067	1130	20,53	5,83	28,48	8,09
-02	2ЛП 22.18-4		2200	1900	4,18	0,44	0,08	1300	23,39	5,6	32,61	7,8
1.152.1-8.3 20000	2ЛП 22.12в-4	2	2200	1300	2,86	0,34	0,056	990	17,02	5,95	23,4	8,18
-01	2ЛП 22.15в-4		2200	1600	3,52	0,393	0,069	1155	20,53	5,83	28,48	8,09
-02	2ЛП 22.18в-4		2200	1900	4,18	0,446	0,082	1320	23,39	5,6	32,61	7,8
1.152.1-8.3 30000	2ЛП 25.12-4	1	2500	1300	3,25	0,375	0,062	1090	20,72	6,38	28,74	8,84
-01	2ЛП 25.15-4		2500	1600	4,0	0,435	0,076	1280	22,95	5,74	31,99	8,0
-02	2ЛП 25.18-4		2500	1900	4,75	0,493	0,092	1460	25,3	5,33	35,39	7,45
1.152.1-8.3 40000	2ЛП 25.12в-4	2	2500	1300	3,25	0,389	0,064	1120	20,72	6,38	28,74	8,84
-01	2ЛП 25 15в-4		2500	1600	4,0	0,442	0,079	1300	22,95	5,74	31,99	8,0
-02	2ЛП 25.18в-4		2500	1900	4,75	0,501	0,094	1490	25,3	5,33	35,39	7,45
1.152.1-8.3 50000	2ЛП 25.18-4-м	3	2500	1900	4,75	0,482	0,089	1430	25,92	5,46	36,3	7,64
-01	2ЛП 25.18-4-мл	4	2500	1900	4,75	0,482	0,089	1430	25,92	5,46	36,3	7,64

jbi-tyumen.ru

https://jbi-tyumen.ru/

https://jbi-tyumen.ru/

Схема опирания и загружения при испытании

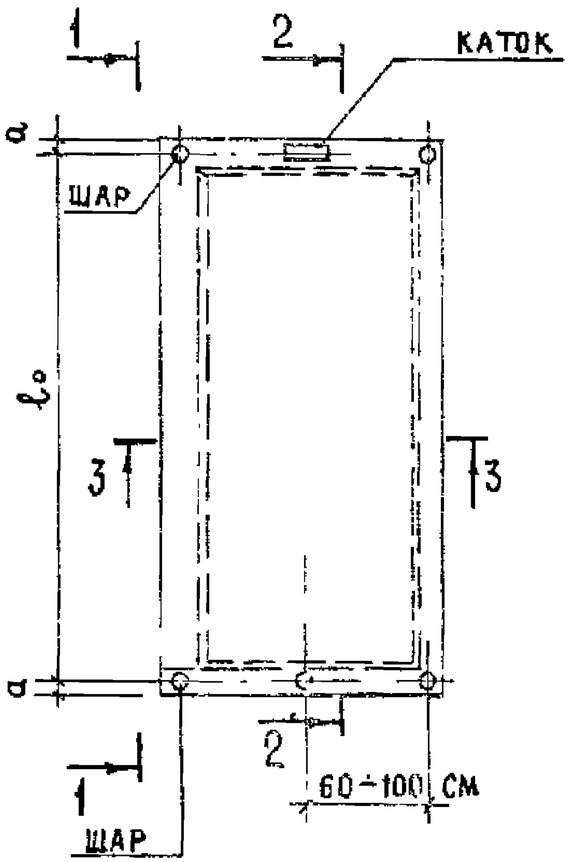

Расчетная схема ребра

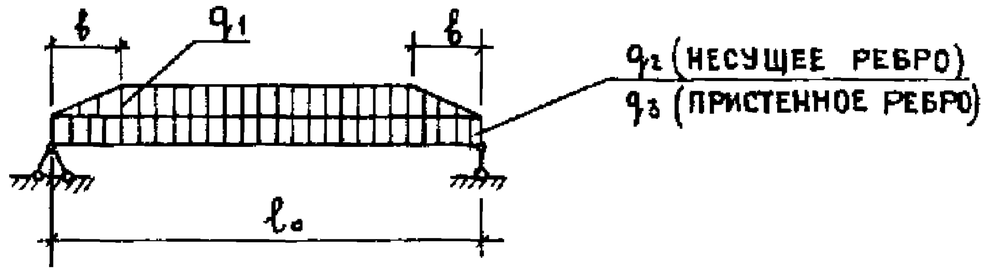

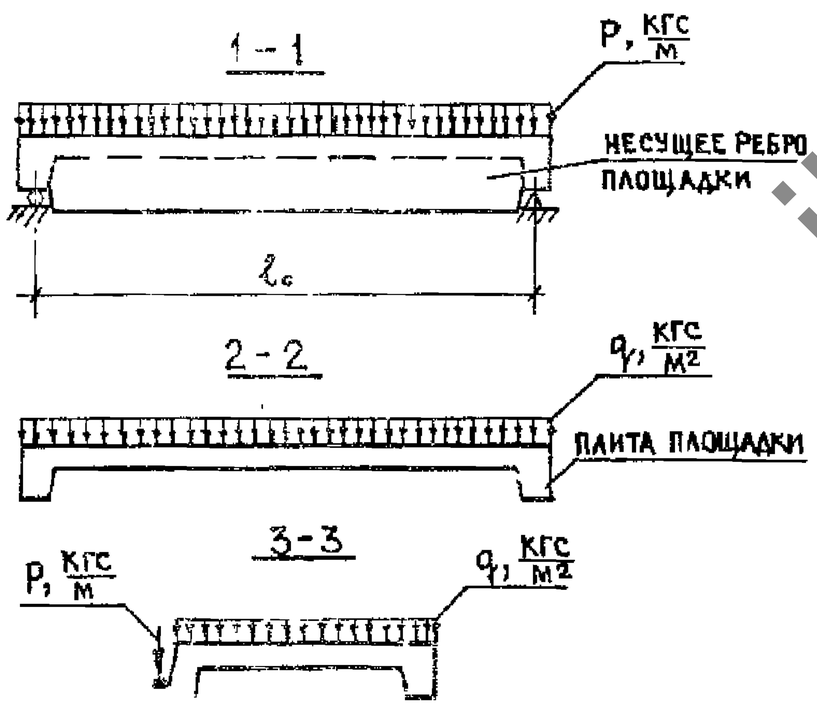

Таблица 1

Данные для расчета

Несущее и пристенное ребра площадки															Плита площадки			
Расчетный пролет l_0, мм	Ширина площадки мм	b, мм	Нагрузка q_1, кгс/м				Нагрузка q_2, кгс/м				Нагрузка q_3, кгс/м			Прогиб несущего ребра f, см	Нагрузка q, кгс/м²			
			Нормативная			Расчетная*)	Нормативная			Расчетная*)	Нормативн.		Расчетная		Норматив-ная			Расчетная*)
			Полная*)	Длительн.*)	Кратковр.		Полная*)	Длительн.*)	Кратковр.		Полная	Длительн.			Полная*)	Длительн.*)	Кратковр.	
2140	1220	610	320/180	200/60	120	370/220	1160/1020	920/780	240	1320/1165	60	60	65	0,14	525/300	325/100	200	610/360
	1520	760	395/225	245/75	150	455/270								0,15				
	1820	910	480/270	300/95	180	555/330								0,16				
2440	1220	610	320/180	200/60	120	370/220								0,19				
	1520	760	395/225	245/75	150	455/270								0,20				
	1820	910	480/270	300/95	180	555/330								0,21				

*) В числителе дана полная нагрузка на ребро, в знаменателе-за вычетом собственного веса ребра

**) В числителе дана полная нагрузка на плиту, в знаменателе-за вычетом собственного веса плиты

jbi-tyumen.ru

https://jbi-tyumen.ru/

https://jbi-tyumen.ru/

Таблица 2

Данные для испытаний			Проверка прочности								Проверка жесткости						Проверка трещиностойкости		
Марка	Расчетный пролет L_0, мм	a, мм	1. Текучесть продольной растянутой арматуры до наступления раздробления сжатой зоны бетона $C=1,4$				1 Разрыв продольной растянутой арматуры 2 Раздробление бетона сжатой зоны сечения до наступления текучести продольной растянутой арматуры или разрушение по сечениям, наклонным к продольной оси конструкц $C1,6$				Контрольная нагрузка[1]		Прогиб от кратковременного действия контрольной нагрузки $f_к$, мм	$f_{дл}/f_{пред}$, %	Прогибы ребра (мм), при которых		Контрольная нагрузка		Контрольная ширина раскрытия трещины, мм
			Величина контрольной разрушающей нагрузки[1], при которой				Величина контрольной разрушающей нагрузки[1], при которой												
			Площадки признаются годными		Требуется повторное испытан		Площадки признаются годными		Требуется повторное испытание						Площадки признаются годными	Требуется повторное испытание			
			С учетом собствен. веса $\frac{P_{полн}}{q_{полн}}$	За вычетом собствен веса $\frac{P_{доп}}{q_{доп}}$	С учетом собств веса $\frac{P_{полн}}{q_{полн}}$ но $\geq \frac{0,85 P_{пол}}{0,85 q_{полн}}$	За вычетом собствен веса $\frac{P_{доп}}{q_{доп}}$ но $\geq \frac{0,85 P_{доп}}{0,85 q_{доп}}$	С учетом собствен веса $\frac{P_{полн}}{q_{полн}}$	За вычетом собствен веса $\frac{P_{доп}}{q_{доп}}$	С учетом собств веса $\frac{P_{полн}}{q_{полн}}$ но $\geq \frac{0,85 P_{пол}}{0,85 q_{полн}}$	За вычетом собствен веса $\frac{P_{доп}}{q_{доп}}$ но $\geq \frac{0,85 P_{доп}}{0,85 q_{доп}}$	С учетом собственного веса $\frac{P_{полн}}{q_{полн}}$	За вычетом собственного веса $\frac{P_{доп.}}{q_{доп.}}$							С учетом собственного веса $\frac{P_{полн}}{q_{полн.}}$	За вычетом собственного веса $\frac{P_{доп}}{q_{доп}}$	
2ЛП 22 12-4	2140	30	1850/855	1710/630	1570/730	1430/505	2110/975	1970/750	1790/835	1650/610	920/325	780/100	0,11	13	< 0,13	> 0,13, но ≤ 0,14	1160/525	1020/300	0,25
2ЛП 22 15-4													0,12	14	< 0,14	> 0,14, но ≤ 0,16			
2ЛП 22 18-4													0,13	15	< 0,16	> 0,16, но ≤ 0,17			
2ЛП 25 12-4	2440	30											0,15	16	< 0,18	> 0,18, но ≤ 0,19			
2ЛП 25 15-4													0,16	16	< 0,19	> 0,19, но ≤ 0,21			
2ЛП 25 18-4													0,17	17	< 0,2	> 0,2, но ≤ 0,22			

1) Нагрузки на площадку даны дробью: в числителе – нагрузки на ребро „P" в кгс/м длины ребра, в знаменателе – нагрузка на плиту площадки „q" в кгс/м² площади плиты площадки

jbi-tyumen.ru

https://jbi-tyumen.ru/

https://jbi-tyumen.ru/

Формат	Зона	Поз.	Обозначение	Наименование	Кол	Примечание
				Документация		
А3			1.152.1-83 10000 СБ	Сборочный чертеж		
А3			1152 1-83 00000 Д1	Узлы I; II		
А3			1 1521-83 00000 Д2	Узлы III, IV		
А4			1 1521-83 00000 ВМС	Ведомость расхода стали		
			Переменные	данные для исполнений.		
				11521-83 10000 (2ЛП 22 12-4)		
				Сборочные единицы		
А3		1	1152 1-83 11000	Блок арматурный АБ1	1	
				Материалы		
				Бетон марки М200	0,333	$м^3$
				Бетон декоративный М200	0,054	$м^3$
				1152 1-83 10000-01		
				2ЛП 22 15-4		
				Сборочные единицы		
А3		1	1 1521-83 11000-01	Блок арматурный АБ2	1	
				Материалы		
				Бетон марки М 200	0,386	$м^3$
				Бетон декоративный М200	0,067	$м^3$

Нач.отд	Росинский		01 84
ГИП	Клепикова		01 84
Рук.гр	Горлова		30 11 83
Провер	Клепикова		01 84
Разраб	Горлова		30 11 83

1.152.1-83 10000

Площадка лестничная (2ЛП 22 12-4, 2ЛП 22 15-4, 2ЛП 22.18-4)

Стадия	Лист	Листов
Р	1	2

ЦНИИЭП жилища

Формат	Зона	Поз.	Обозначение	Наименование	Кол	Примечание
			Переменные	данные для исполнений		
				11521-83 10000-02		
				2ЛП 22 18-4		
				Сборочные единицы		
А3		1	1 152.1-83 11000-02	Блок арматурный АБ3	1	
				Материалы		
				Бетон марки М 200	0,44	$м^3$
				Бетон декоративный М200	0,08	$м^3$

Инв.№ подл. | Подпись и дата | Взам.инв.№

1.152.1-83 10000

Лист 2

https://jbi-tyumen.ru/

https://jbi-tyumen.ru/

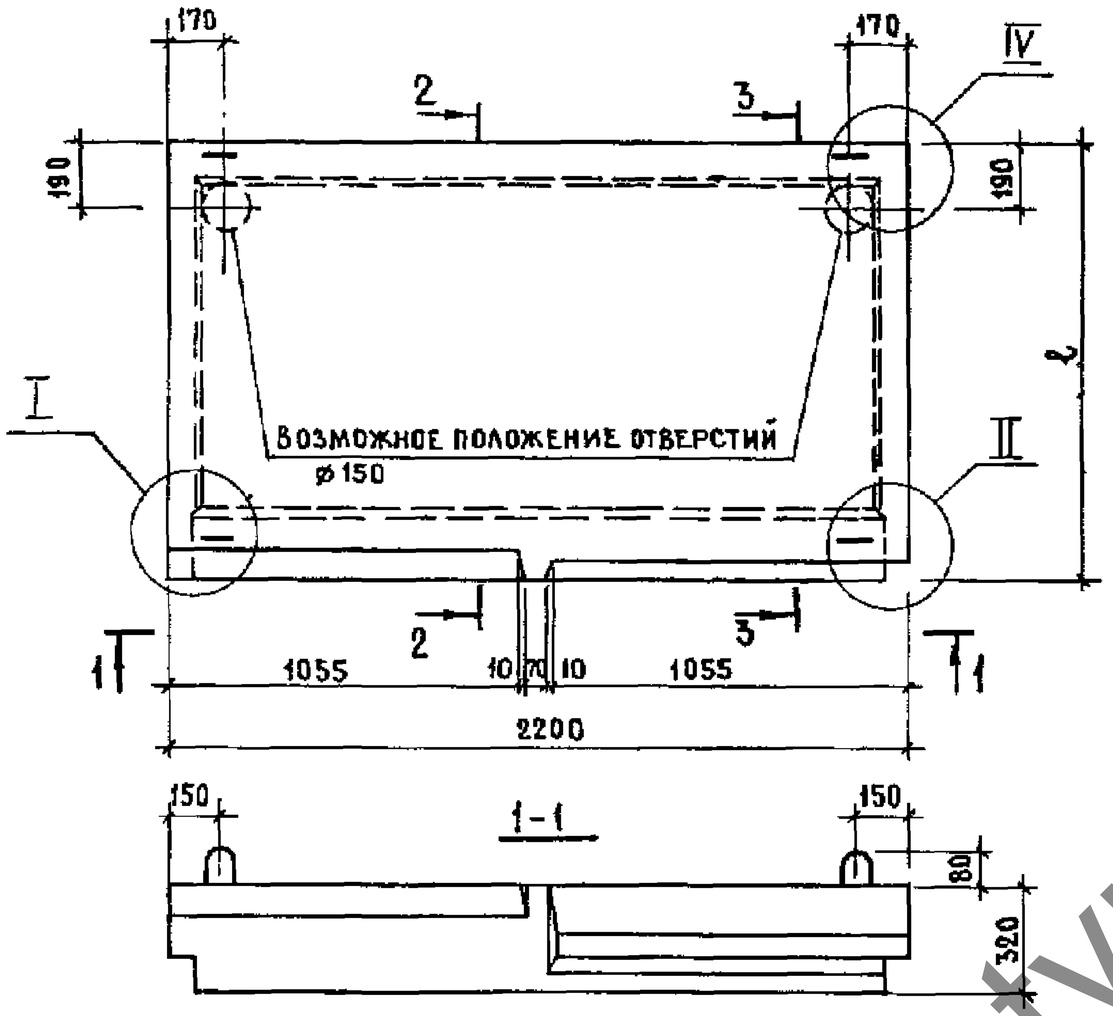

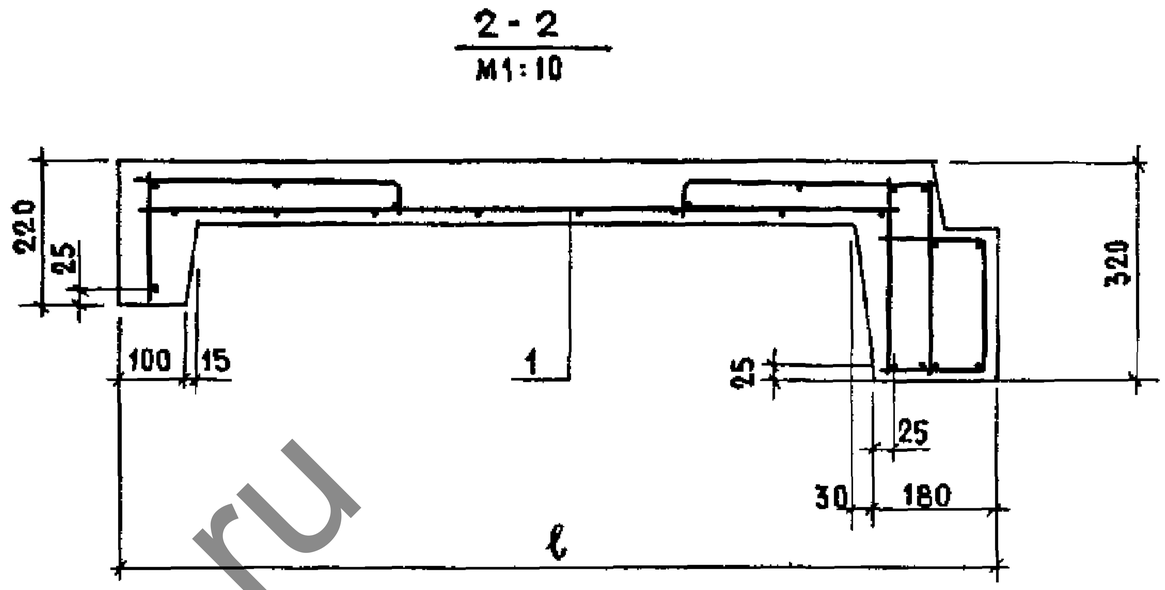

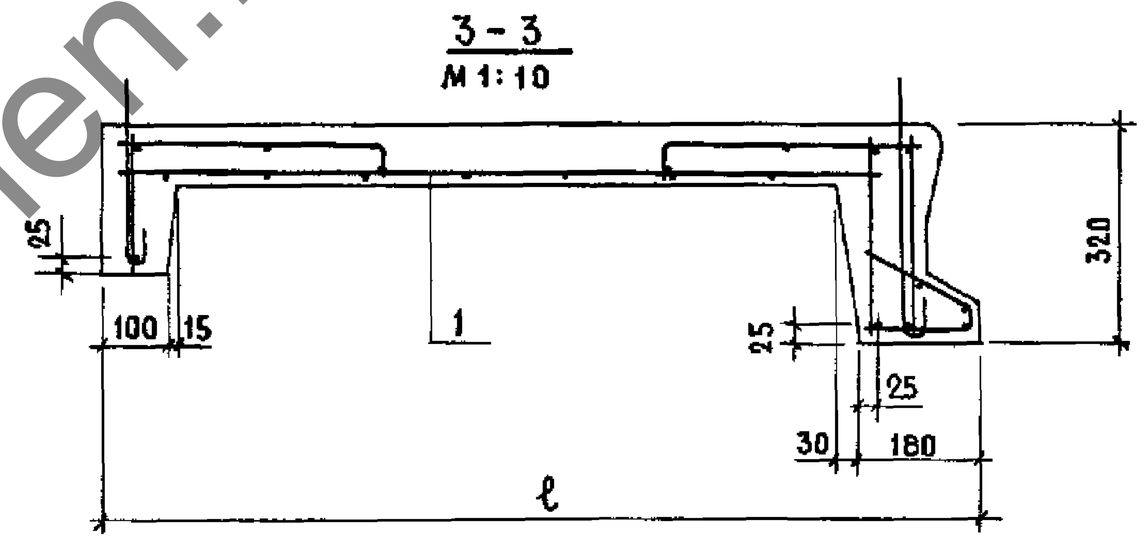

ОБОЗНАЧЕНИЕ	МАРКА	ℓ, мм	МАССА, кг
1.152.1-8.3 10000	2ЛП 22 12-4	1300	970
-01	2ЛП 22 15-4	1600	1130
-02	2ЛП 22 18-4	1900	1300

Узлы I, II см 1.152.1-8.3 00000Д1
Узел IV см 1.152.1-8.3 00000Д2

				1 152 1-8.3 10000 СБ		
				ПЛОЩАДКА ЛЕСТНИЧНАЯ (2ЛП 22 12-4; 2ЛП 22 15-4, 2ЛП 22 18-4) СБОРОЧНЫЙ ЧЕРТЕЖ	Стадия	Масса	Масштаб
					Р	см табл	1:20
Нач отд	Росинский		01.84		Лист	Листов 1	
ГИП	Клепикова		01.84		ЦНИИЭП жилища		
Рук гр	Горлова		25.01.83				
Провер	Клепикова		01.84				
Разраб.	Горлова		25.01.83				

jbi-tyumen.ru

https://jbi-tyumen.ru/

https://jbi-tyumen.ru/

Формат	Зона	Поз	Обозначение	Наименование	Кол	Примечание
				Документация		
А3			1.1521-83 20000 СБ	Сборочный чертеж		
А3			1.1521-83 00000 Д1	Узлы I, II		
А3			1.1521-83 00000 Д2	Узлы III, IV		
А4			1.1521-83 00000 ВМС	Ведомость расхода стали		
			Переменные	данные для исполнений		
				1.1521-83 20000		
				2ЛП 22 12в-4		
				Сборочные единицы		
А3		1	1.1521-83 21000	Блок арматурный АБ4	1	
				Материалы		
				Бетон марки М200	0,34	$м^3$
				Бетон декоративный М200	0,056	$м^3$
				1.1521-83 20000-01		
				2ЛП 22 15в-4		
				Сборочные единицы		
А3		1	1.1521-83 21000-01	Блок арматурный АБ5	1	
				Материалы		
				Бетон марки М200	0,393	$м^3$
				Бетон декоративный М200	0,069	$м^3$

Формат	Зона	Поз	Обозначение	Наименование	Кол	Примечание
			Переменные	данные для исполнений		
				1.1521-83 20000-02		
				2ЛП 22 18в-4		
				Сборочные единицы		
А3		1	1.1521-83 21000-02	Блок арматурный АБ6	1	
				Материалы		
				Бетон марки М200	0,446	$м^3$
				Бетон декоративный М200	0,082	$м^3$

Нач отд	Росинский		01.84	1.1521-83 20000		
ГИП	Клепикова		01.84	Площадка лестничная (2ЛП 22 12в-4, 2ЛП 22 15в-4, 2ЛП 22 18в-4)	Стадия Р	Лист 1 / Листов 2
Рук гр	Горлова		30.11.83		ЦНИИЭП жилища	
Провер	Клепикова		01.84			

Взам инв N | Подпись и дата | Инв N подл

jbi-tyumen.ru

https://jbi-tyumen.ru/

https://jbi-tyumen.ru/

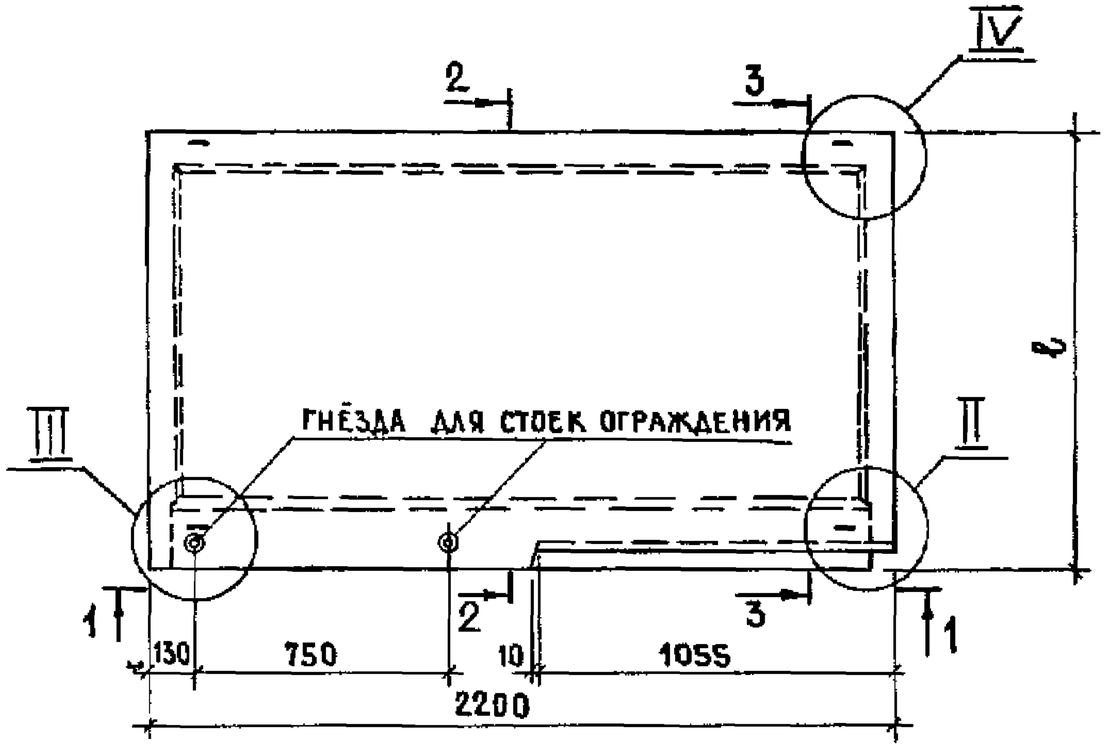

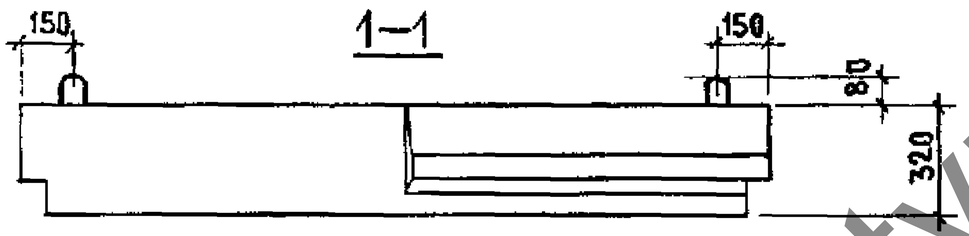

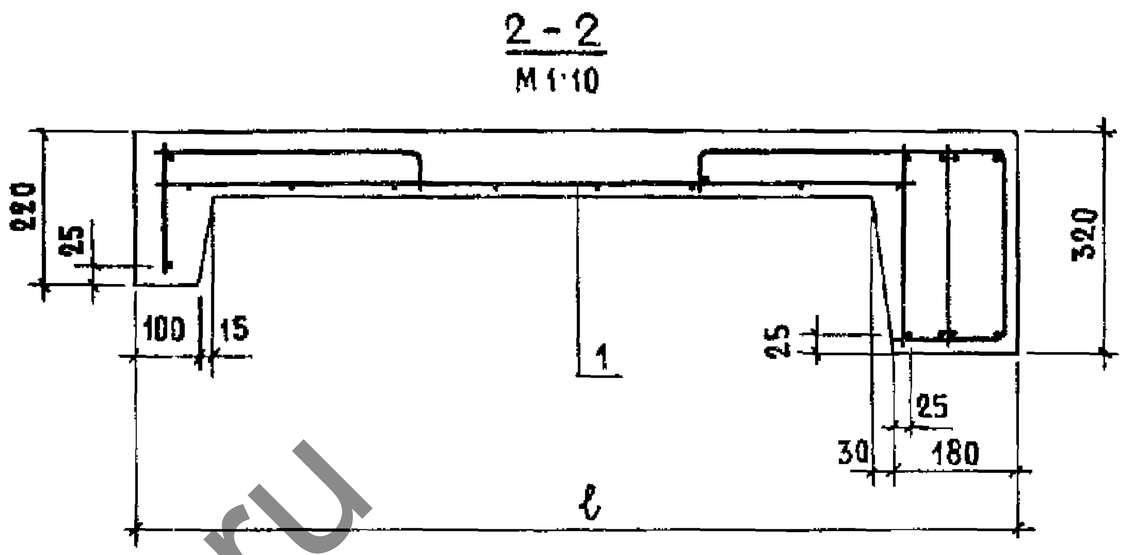

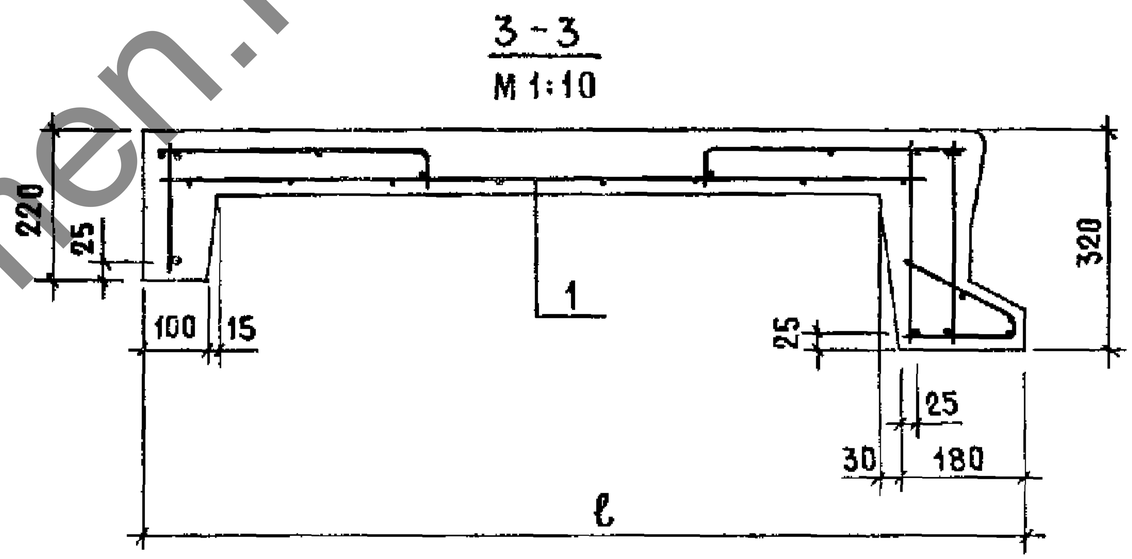

ОБОЗНАЧЕНИЕ	МАРКА	ℓ, мм	МАССА, кг
1.152.1-83 20000	2ЛП 22.12в-4	1300	990
-01	2ЛП 22.15в-4	1600	1155
-02	2ЛП 22.18в-4	1900	1320

Узел II см 1.152.1-83 00000 Д1

Узлы III, IV см 1.152.1-83 00000 Д2

				1.152.1-83 20000 СБ			
				Площадка лестничная (2ЛП 22.12в-4, 2ЛП 22.15в-4; 2ЛП 22.18в-4) Сборочный чертеж	Стадия	Масса	Масштаб
Нач отд	Росинский		01.84		Р	см таб	1:20
ГИП	Клепикова		01.84		Лист	Листов 1	
Рук.гр.	Горлова		30.11.83		ЦНИИЭП жилища		
Провер	Клепикова		01.84				
Разраб.	Горлова		30.11.83				

jbi-tyumen.ru

https://jbi-tyumen.ru/

https://jbi-tyumen.ru/

Формат	Зона	Поз	Обозначение	Наименование	Кол	Примечание
				Документация		
А3			1.152.1-83 30000 СБ	Сборочный чертеж		
А3			1.152.1-83 00000 Д1	Узлы I, II		
А3			1.152.1-83 00000 Д2	Узлы III, IV		
А4			1.152.1-83 00000 ВМС	Ведомость расхода стали		
			Переменные данные для исполнений.			
				1.152.1-83 30000		
				2ЛП 25.12-4		
				Сборочные единицы		
А3		1	1.152.1-83 31000	Блок арматурный АБ7	1	
				Материалы		
				Бетон марки М200	0,375	$м^3$
				Бетон декоративный М200	0,062	$м^3$
				1.152.1-83 30000-01		
				2ЛП 25.15-4		
				Сборочные единицы		
А3		1	1.152.1-83 31000-01	Блок арматурный АБ8	1	
				Материалы		
				Бетон марки М200	0,435	$м^3$
				Бетон декоративный		
				марки М200	0,076	$м^3$

Нач отд.	Росинский		01.84
ГИП	Клеликова		01.84
Рук гр	Горлова		30.11.83
Провер.	Клеликова		01.84
Разраб	Горлова		30.11.83

1.152.1-83 30000

Площадка лестничная (2ЛП 25.12-4; 2ЛП 25.15-4 2ЛП 25.18-4)

Стадия	Лист	Листов
Р	1	2

ЦНИИЭП жилища

Инв № подл. | Подпись и дата | Взам. инв №

Формат	Зона	Поз	Обозначение	Наименование	Кол	Примечание
			Переменные данные для исполнений.			
				1.152.1-83 30000-02		
				2ЛП 25.18-4		
				Сборочные единицы		
А3		1	1.152.1-83 31000-02	Блок арматурный АБ9	1	
				Материалы		
				Бетон марки М200	0,493	$м^3$
				Бетон декоративный М200	0,092	$м^3$

1.152.1-83 30000

Лист 2

jbi-tyumen.ru

https://jbi-tyumen.ru/

https://jbi-tyumen.ru/

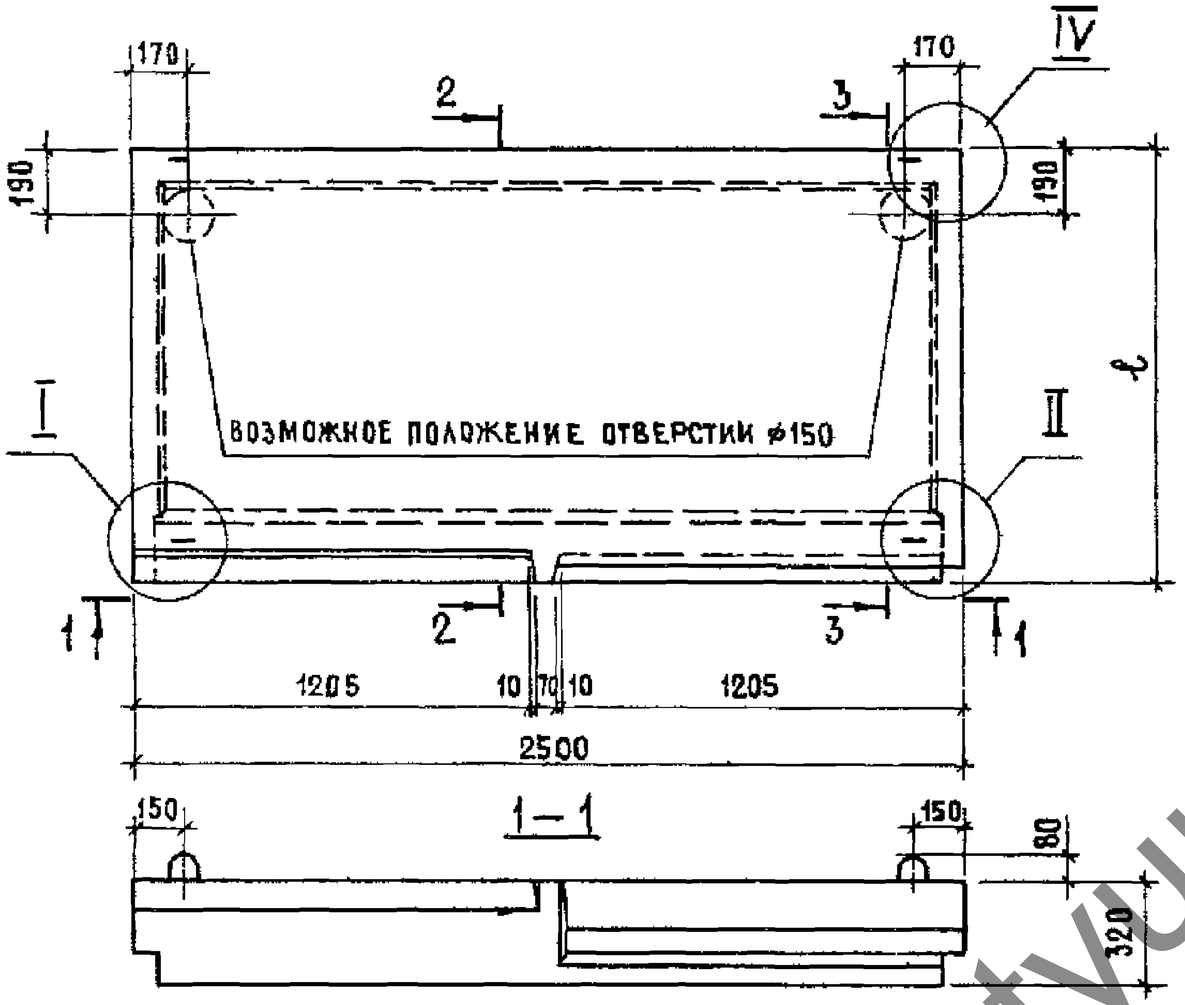

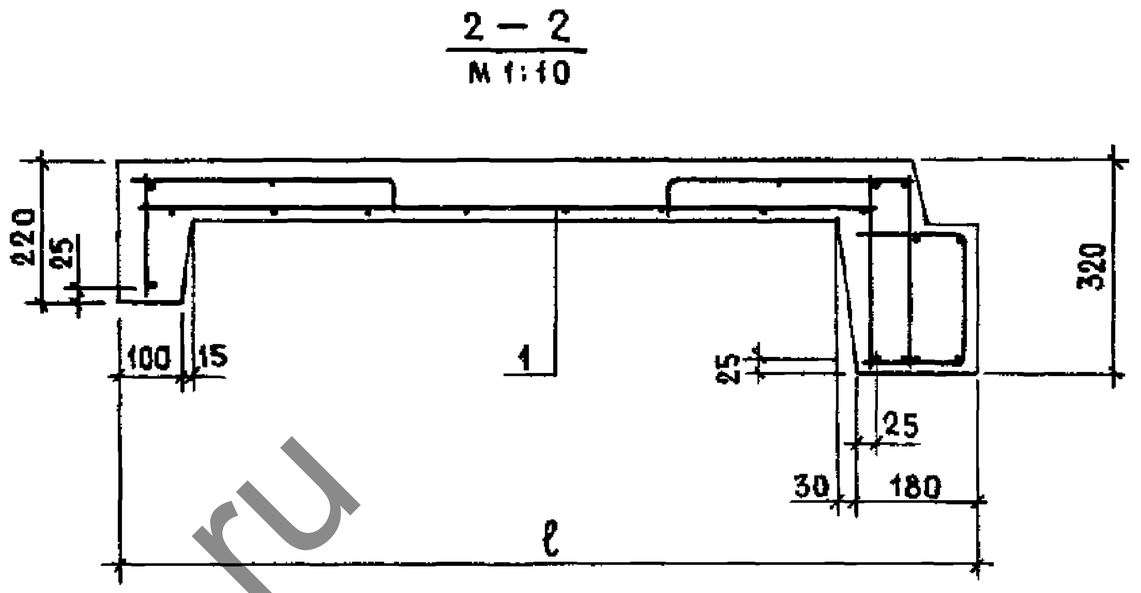

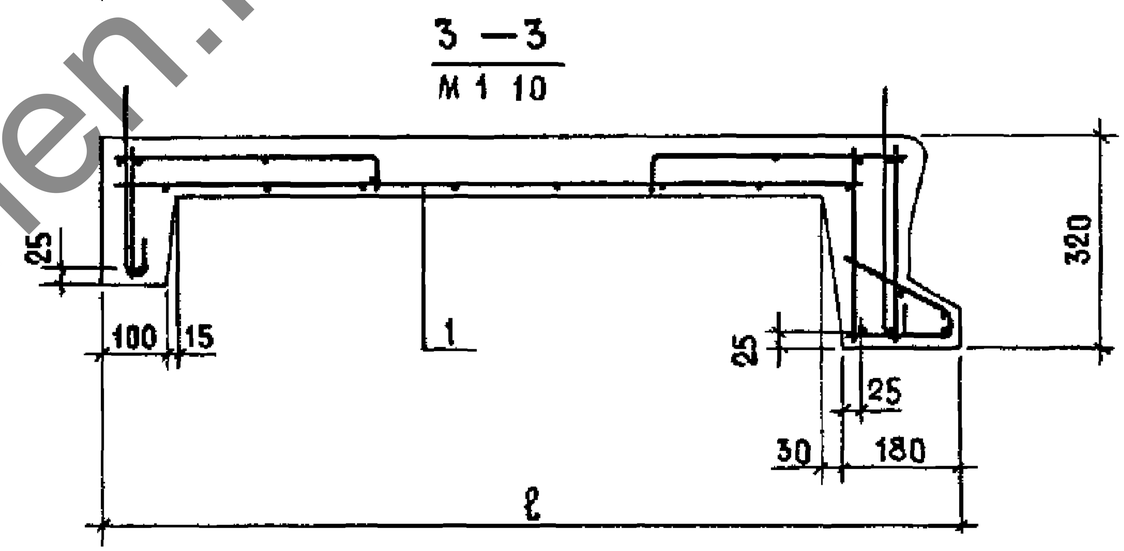

Обозначение	Марка	ℓ, мм	Масса, кг
1.152.1-8.3 30000	2ЛП 25 12-4	1300	1090
-01	2ЛП 25 15-4	1600	1280
-02	2ЛП 25 18-4	1900	1460

Узлы I, II см 1.152.1-8.3 00000 Д1
Узел IV см 1.152.1-8.3 00000 Д2

				1.152.1-8.3 30000 СБ		
				Площадка лестничная (2ЛП 25 12-4; 2ЛП 25 15-4; 2ЛП 25 18-4) Сборочный чертеж	Стадия	Масса	Масштаб
					Р	см таблицу	1:20
Нач. отд.	Росинский		11.84		Лист	Листов 1	
ГИП	Клепикова		11.84		ЦНИИЭП жилища		
Рук. гр.	Горлова		30.11.83				
Провер.	Клепикова		11.84				
Разраб.	Горлова		30.11.83				

jbi-tyumen.ru

https://jbi-tyumen.ru/

https://jbi-tyumen.ru/

Формат	Зона	Поз	Обозначение	Наименование	Кол	Примечание
				Документация		
А3			1.1521-83 40000 СБ	Сборочный чертеж		
А3			11521-83 00000 Д1	Узлы I; II		
А3			11521-83 00000 Д2	Узлы III, IV		
А4			1 1521-83 00000 ВМС	Ведомость расхода стали		
			Переменные	данные для исполнений		
				1.1521-83 40000		
				2ЛП 25 12в-4		
				Сборочные единицы		
А3		1	1152.1-8.3 41000	Блок арматурный АБ10	1	
				Материалы		
				Бетон марки М200	0,385	$м^3$
				Бетон декоративный М200	0,064	$м^3$
				11521-83 40000-01		
				2ЛП 25 15в-4		
				Сборочные единицы		
А3		1	1.1521-8.3 41000-01	Блок арматурный АБ11	1	
				Материалы		
				Бетон марки М200	0,442	$м^3$
				Бетон декоративный М200	0,079	$м^3$

Нач отд	Росинский		11.84	1 1521-83 40000		
ГИП	Клепикова		11.84	Площадка лестничная (2ЛП 25.12в-4, 2ЛП 25 15в-4; 2ЛП 25 18в-4)	Стадия	Лист 1 / Листов 2
Рук гр	Горлова		30.11.83		ЦНИИЭП жилища	
Провер.	Клепикова		11.84			
Контр.	Горлова		30.11.83			

Формат	Зона	Поз	Обозначение	Наименование	Кол	Примечание
			Переменные данные для исполнений:			
				1.1521-8.3 40000-02		
				2ЛП 25 18в-4		
				Сборочные единицы		
А3		1	1.1521-83 41000-02	Блок арматурный АБ12	1	
				Материалы		
				Бетон марки М200	0,501	$м^3$
				Бетон декоративный М200	0,094	$м^3$

Инв № подл | Подпись и дата | Взам. инв №

1.1521-8.3 40000

Лист 2

jbi-tyumen.ru

https://jbi-tyumen.ru/

https://jbi-tyumen.ru/

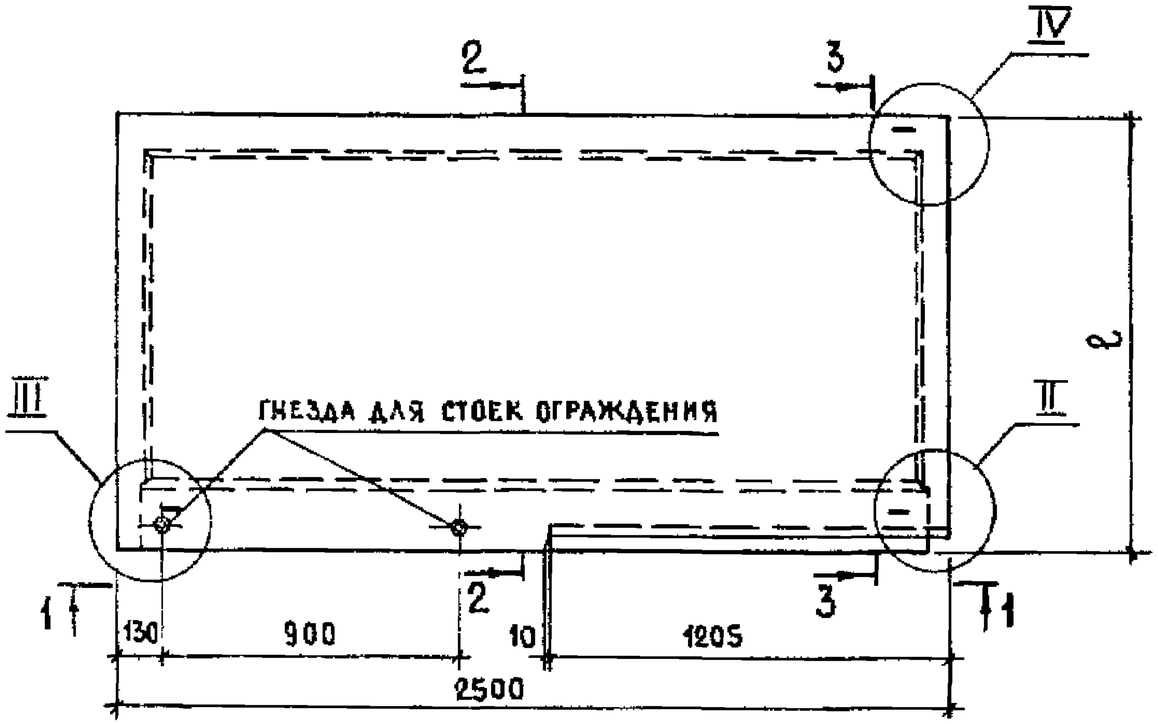

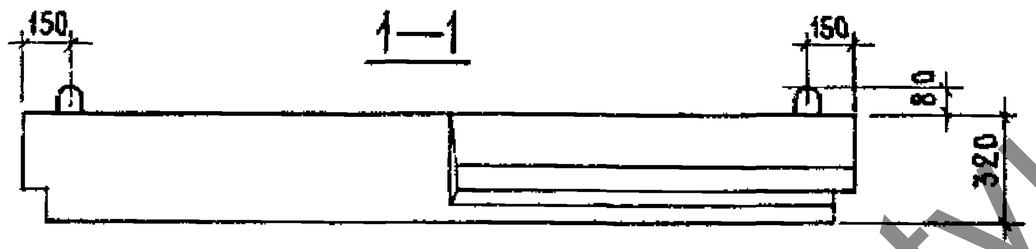

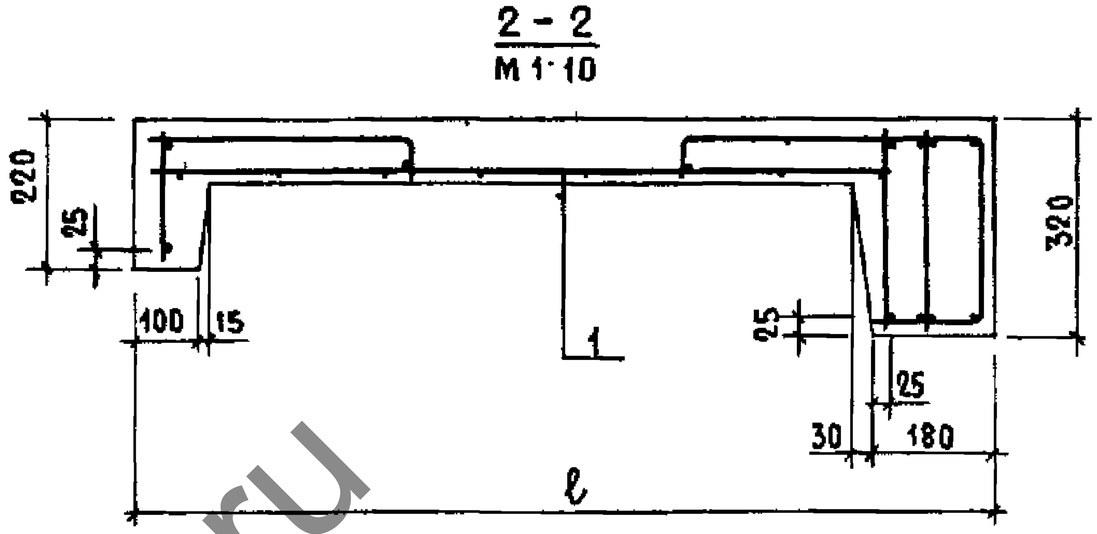

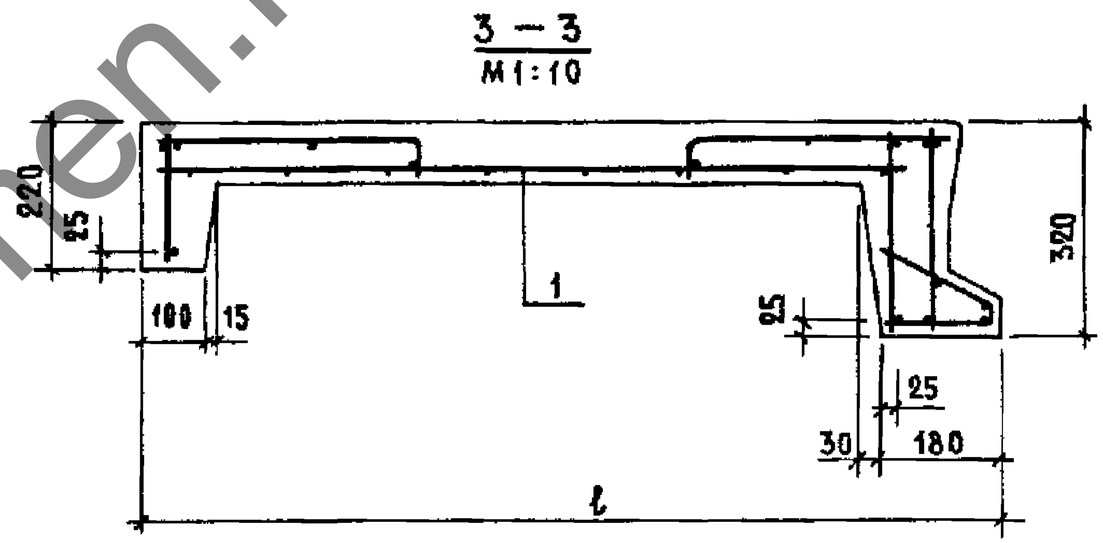

Обозначение	Марка	ℓ, мм	Масса, кг
1.152.1-8.3 40000	2ЛП 25.12в-4	1300	1120
-01	2ЛП 25.15в-4	1600	1300
-02	2ЛП 25.18в-4	1900	1490

Узел II см 1.152.1-8.3 00000 Д1
Узел III, IV см 1.152.1-8.3 00000 Д2

				1.152.1-8.3 40000 СБ		
				Площадка лестничная (2ЛП 25.12в-4, 2ЛП 25.15в-4; 2ЛП 25.18в-4) Сборочный чертеж	Стадия	Масса	Масштаб
					Р	см табл.	1:20
Нач отд.	Росинский		01.84		Лист	Листов 1	
ГИП	Клейникова		01.84				
Рук гр	Горлова		30.11.83		ЦНИИЭП жилища		
Провер.	Клейникова		01.84				
Разраб	Горлова		30.11.83				

jbi-tyumen.ru

https://jbi-tyumen.ru/

https://jbi-tyumen.ru/

Рис 1

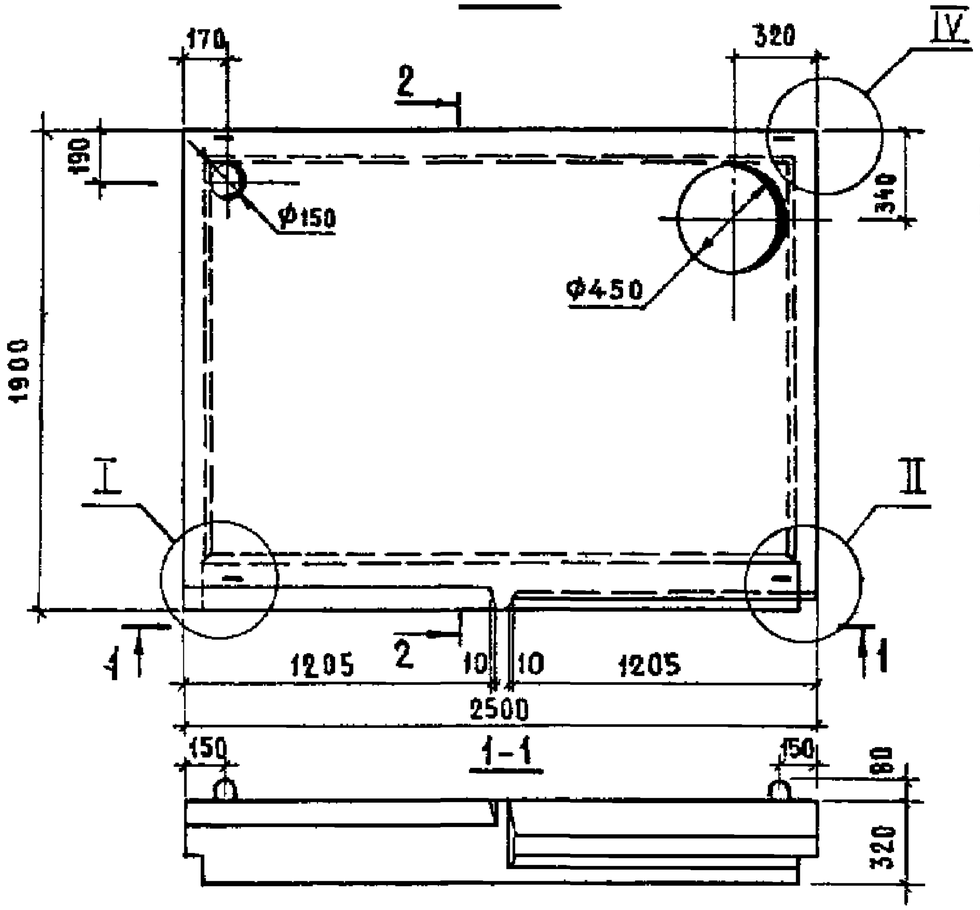

Рис 2

ОСТАЛЬНОЕ-СМ Рис 1

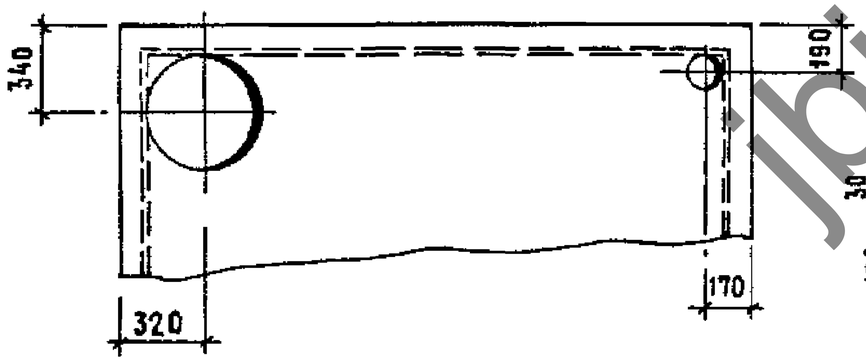

2-2

М1:10

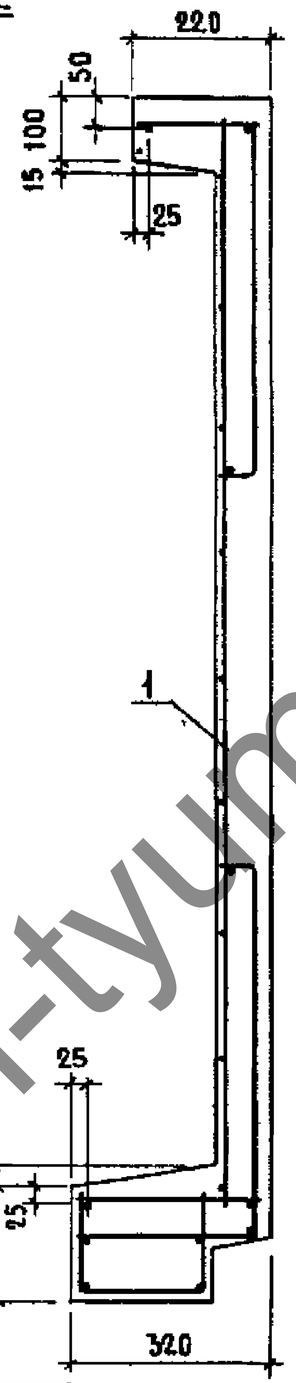

Обозначение	Марка	Рис	Масса, кг
1 152 1-83 51000	2ЛП 25 18-4 -м	1	1430
-01	2ЛП 25 18-4-мл	2	1430

Формат	Зона	Поз.	Обозначение	Наименование	Кол	Примечание
				Документация		
А3			1 152 1-83 00000 Д1	Узлы I, II		
А3			1.152.1-83 00000 Д2	Узлы IV		
А4			1 152 1-83 00000 ВМС	Ведомость расхода стали		
				Материалы		
				Бетон марки М200	0,482	$м^3$
				Бетон декоративный М200	0,089	$м^3$
			Переменные	данные для исполнений		
				1 152 1-83 50000		
				2ЛП 25 18-4-м		
				Сборочные единицы		
А3		1	1 152 1-83 51000	Блок арматурный АБ13	1	
				1 152 1-83 50000-01		
				2ЛП 25 18-4-мл		
				Сборочные единицы		
А3		1	1 152 1-83 51000-01	Блок арматурный АБ14	1	

Нач. отд.	Росинский		01 87
ГИП	Клепикова		01 84
Рук. гр	Горлова		30 11 83
Пров	Клепикова		01 84
Разраб	Горлова		30 11 83

1 152 1-83 50000

Площадка лестничная (2ЛП 25 18-4-м, 2ЛП 25 18-4-мл)

Стадия	Масса	Масштаб
Р	см табл	1:25
Лист	Листов 1	

ЦНИИЭП жилища

jbi-tyumen.ru

https://jbi-tyumen.ru/

https://jbi-tyumen.ru/

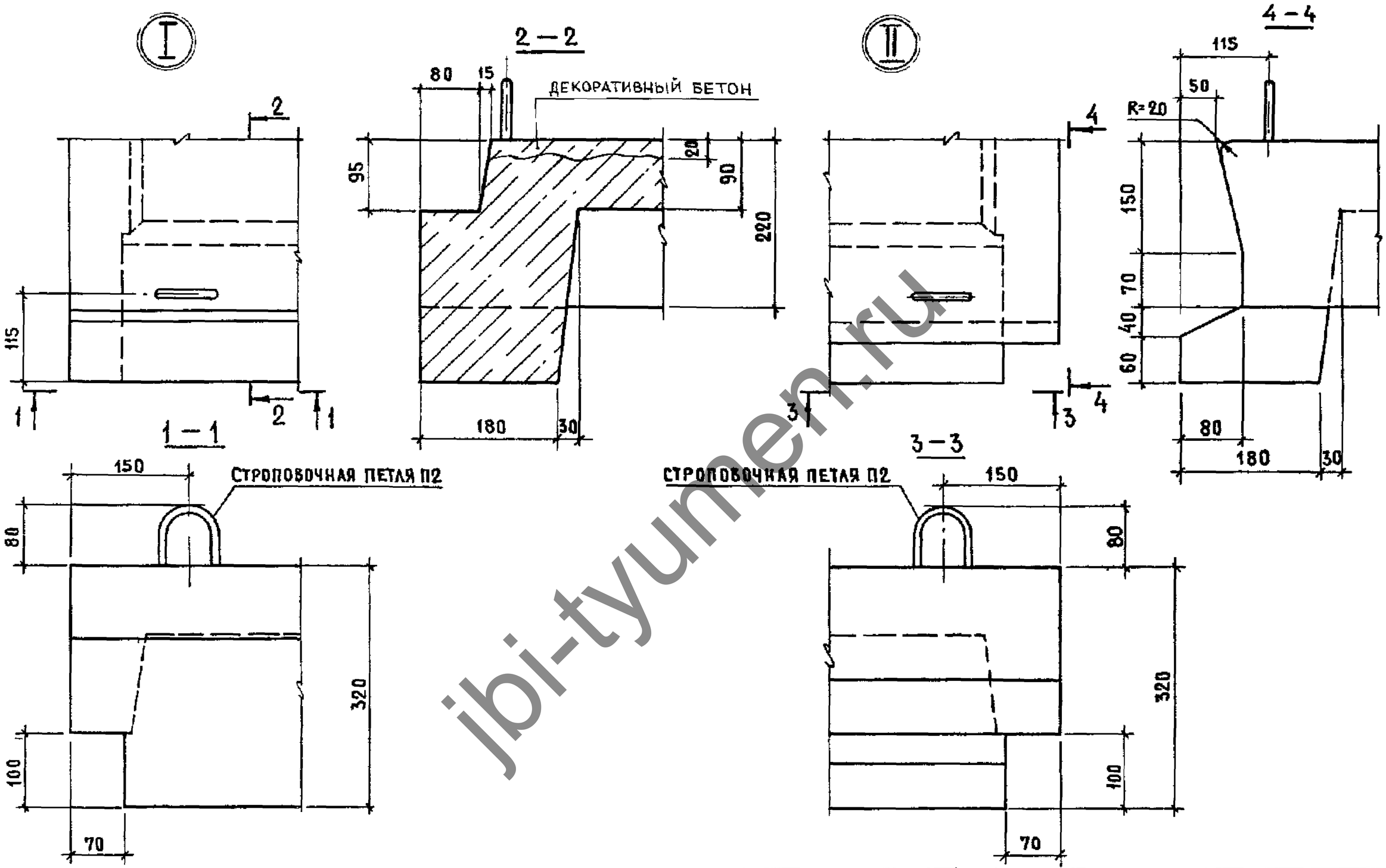

				1.152.1-8.3 00000 Д1			
НАЧ. ОТД	Росинский		01.89	Узлы I ; II	СТАДИЯ	ЛИСТ	ЛИСТОВ
ГИП	Клепикова		01.89		Р		1
РУК. ГР	Горлова		30.11.89		ЦНИИЭП жилища		
ПРОВЕР	Клепикова		01.89				
РАЗРАБ	Горлова		30.11.89				

jbi-tyumen.ru

https://jbi-tyumen.ru/

https://jbi-tyumen.ru/

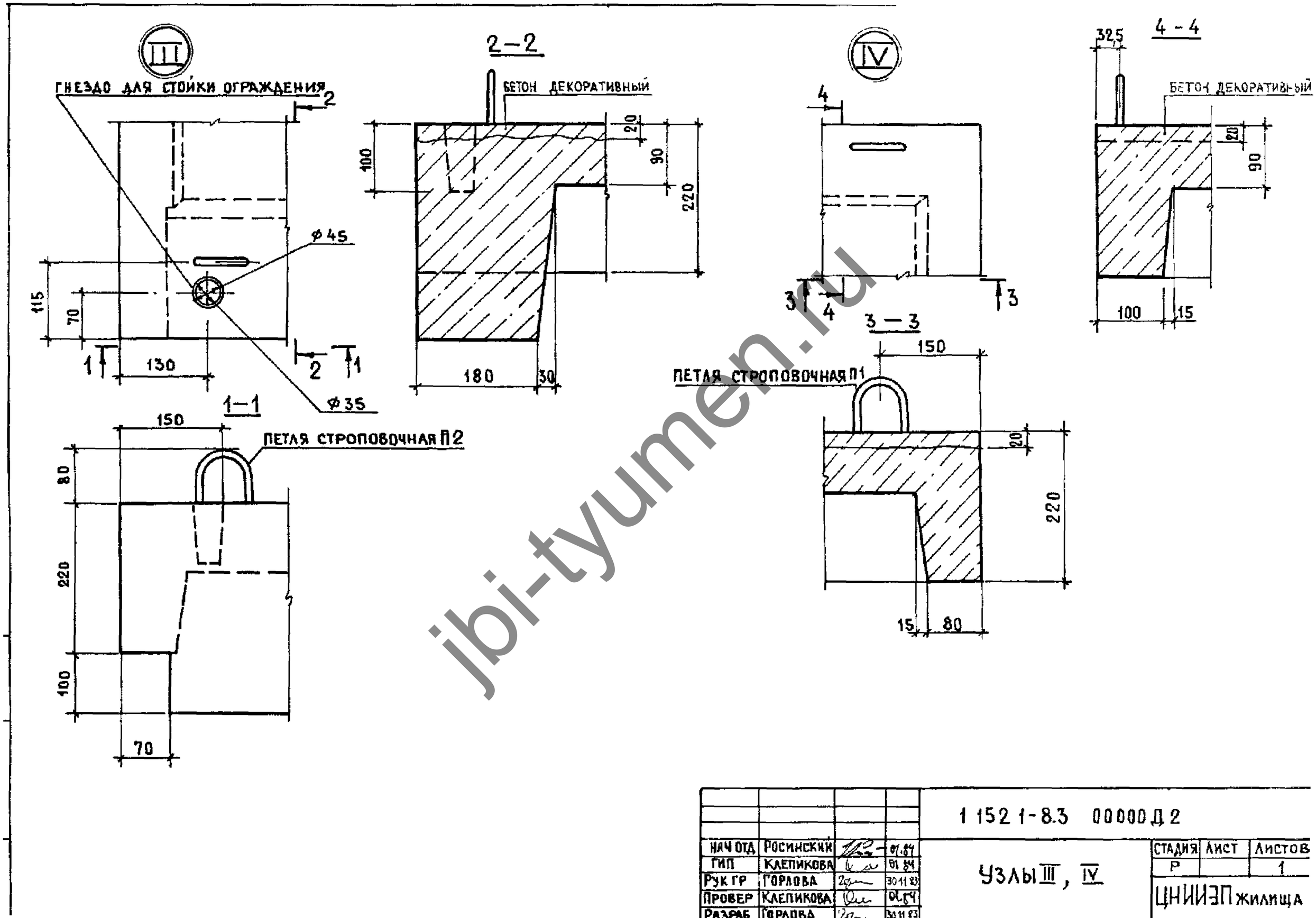

				1 152 1-8.3 00000 Д 2			
НАЧ ОТД	РОСИНСКИЙ		01.84	Узлы III, IV	СТАДИЯ	ЛИСТ	ЛИСТОВ
ГИП	КЛЕПИКОВА		01.84		Р		1
РУК ГР	ГОРЛОВА		30.11.83		ЦНИИЭП жилища		
ПРОВЕР	КЛЕПИКОВА		01.84				
РАЗРАБ	ГОРЛОВА		30.11.83				

jbi-tyumen.ru

https://jbi-tyumen.ru/

https://jbi-tyumen.ru/

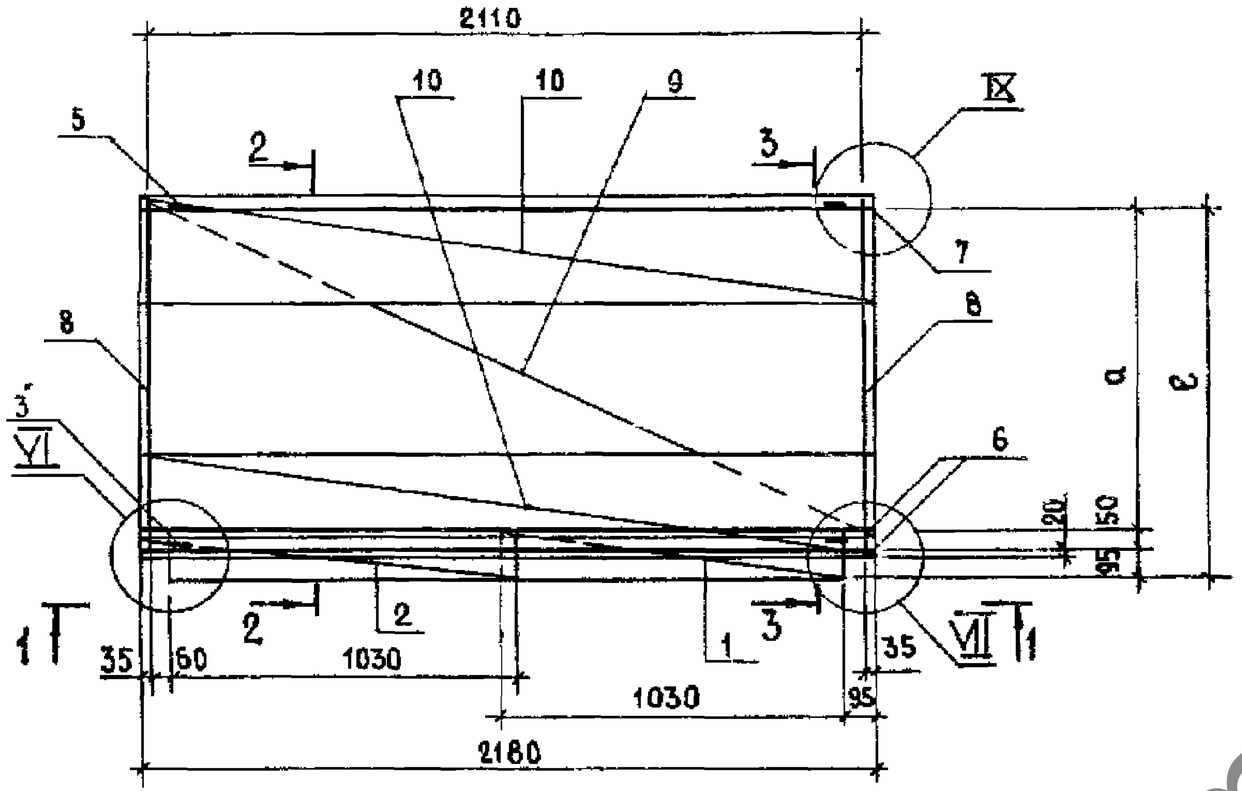

1 — 1

поз 1..3; 5, 7..10 условно не показаны

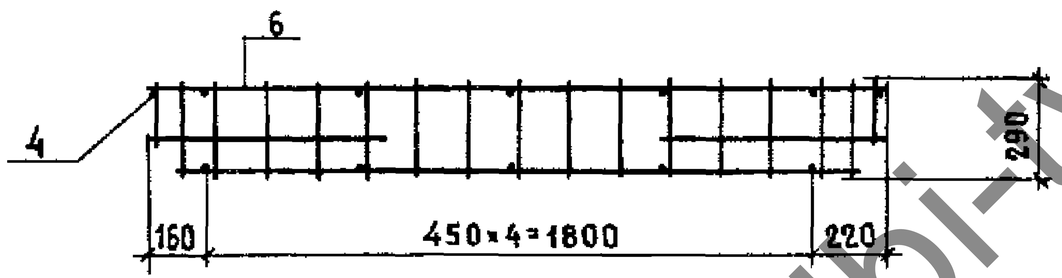

2 — 2

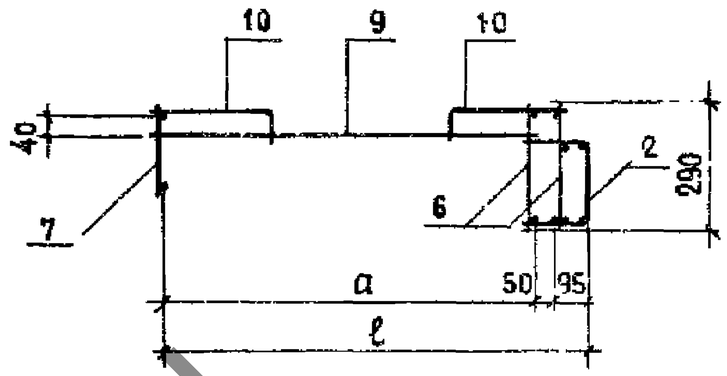

3 — 3

поз 3; 5, 8 условно не показаны

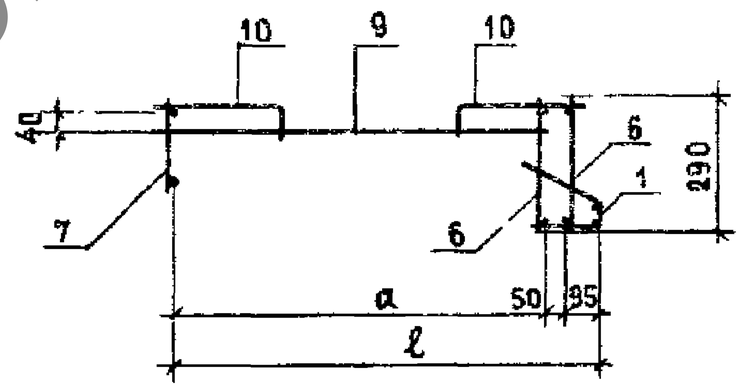

Обозначение	Марка	a, мм	ℓ, мм	Масса, кг
1.152 1-8.3 11000	АБ1	1095	1240	17,02
-01	АБ2	1395	1540	20,53
-02	АБ3	1695	1840	23,39

Узел VI см. 1.152.1-8.3 00000 Д3
Узел VII см. 1.152.1-8.3 00000 Д4
Узел IX см. 1.152.1-8.3 00000 Д6

Нач отд	Росинский		01.84
ГИП	Клепикова		01.84
Рук гр	Горлова		30.11.83
Провер	Клепикова		01.84
Разраб	Горлова		30.11.83

1.152.1-8.3 11000 СБ

Блок арматурный (АБ1.. АБ3)
Сборочный чертеж

Стадия	Масса	Масштаб
Р	см табл	1:20
Лист	Листов 1	

ЦНИИЭП жилища

https://jbi-tyumen.ru/

https://jbi-tyumen.ru/

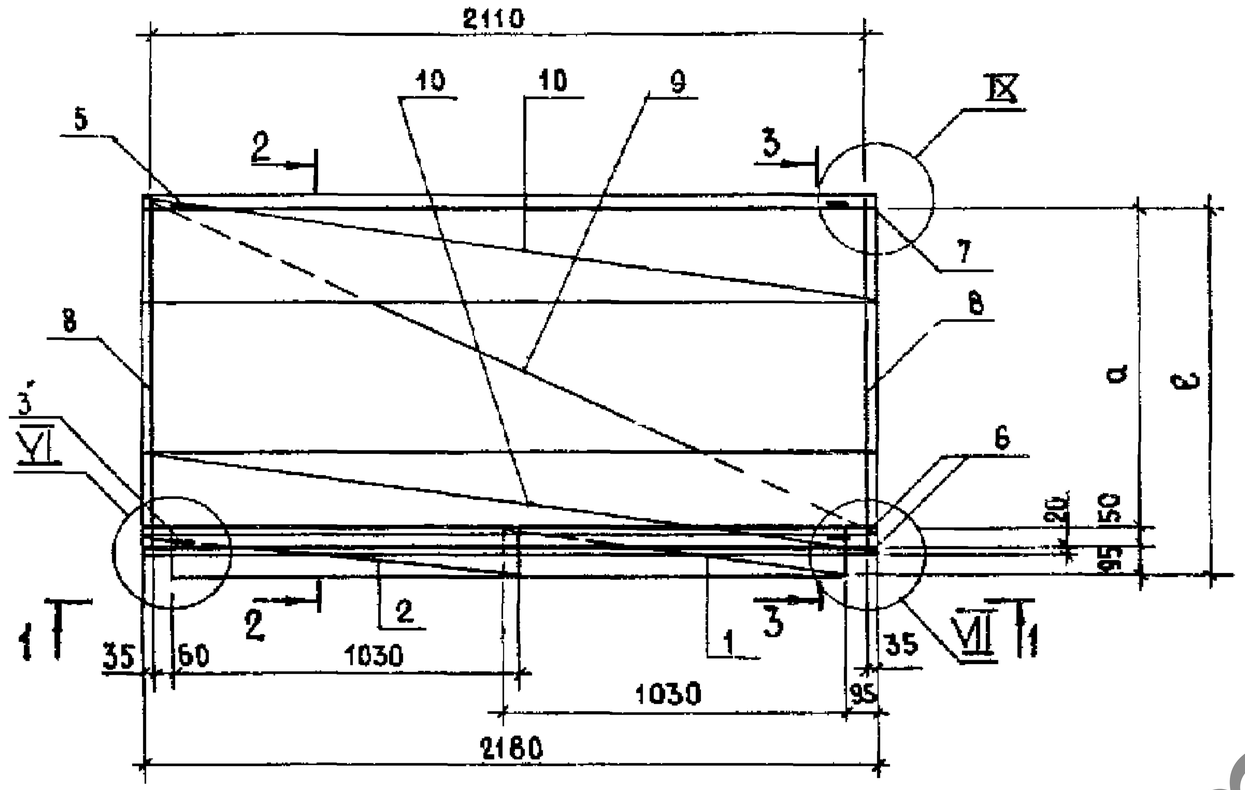

1—1

ПОЗ 1..3; 5, 7..10 УСЛОВНО НЕ ПОКАЗАНЫ

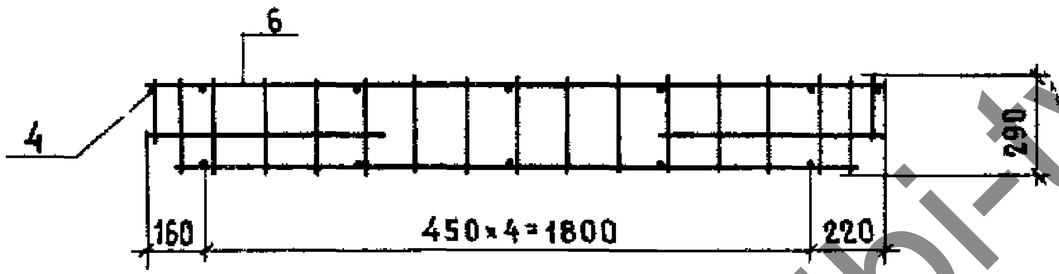

2—2

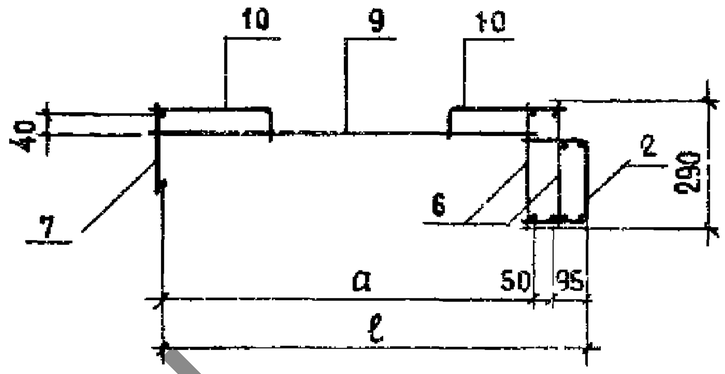

3—3

ПОЗ 3, 5, 8 УСЛОВНО НЕ ПОКАЗАНЫ

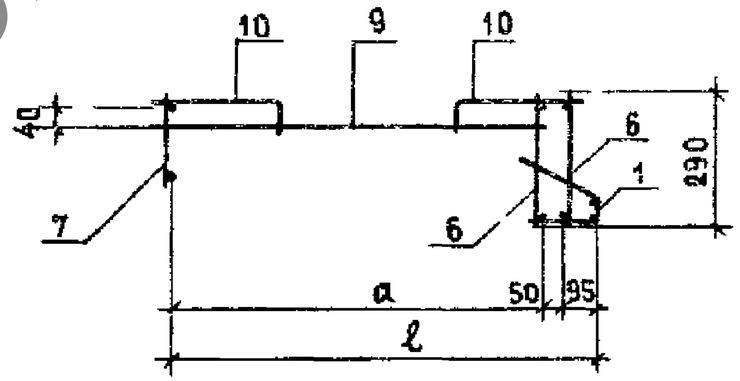

ОБОЗНАЧЕНИЕ	МАРКА	a, мм	ℓ, мм	МАССА, кг
1.152.1-8.3 11000	АБ1	1095	1240	17,02
-01	АБ2	1395	1540	20,53
-02	АБ3	1695	1840	23,39

Узел VI см. 1.152.1-8.3 00000 Д3
Узел VII см. 1.152.1-8.3 00000 Д4
Узел IX см. 1.152.1-8.3 00000 Д6

Нач отд	Росинский		01.84
ГИП	Клепикова		01.84
Рук гр	Горлова		30.11.83
Провер	Клепикова		01.84
Разраб	Горлова		30.11.83

1.152.1-8.3 11000 СБ

Блок арматурный (АБ1.. АБ3)
Сборочный чертеж

Стадия	Масса	Масштаб
Р	см табл	1:20
Лист	Листов 1	

ЦНИИЭП жилища

https://jbi-tyumen.ru/

https://jbi-tyumen.ru/

Формат	Зона	Поз	Обозначение	Наименование	Кол.	Примечание
				Документация		
А3			1 152 1-83 21000 СБ	Сборочный чертеж		
А3			1 152 1-83 00000Д4	Узел VII		
А3			1 152 1-83 00000Д5	Узел VIII		
А3			1 152 1-83 00000Д6	Узел IX		
				Сборочные единицы		
А3		1	1 152 1-83 11600	Каркас гнутый КР24	1	
А4		2	1 152 1-83 21100	Каркас гнутый КР28	1	
А4		3	1 152 1-83 11700	Петля строповочная П1	2	
				Детали		Масса ед., кг
Б4		4	1 152 1-83 00026	ф8 А III ГОСТ 5781-82 ℓ=80	12	0,03
А4		5	1 152 1-83 11700-01	Петля строповочная П2	2	
				Переменные данные для исполнений		
				1 152 1-83 21000		АБ4
				Сборочные единицы		
А3		6	1 152 1-83 11100	Каркас КР1	2	
А3		7	1 152 1-83 11200	Каркас КР4	1	
А3		8	1 152 1-83 11300	Каркас КР8	2	
А3		9	1 152 1-83 11400	Каркас КР11	1	
А3		10	1 152 1-83 11500	Каркас гнутый КР18	2	

Нач отд	Росинский		01 84
ГИП	Клепикова		01 84
Рук гр	Горлова		10 11 83
Провер	Клепикова		01 84
Разраб	Горлова		10 11 83

1 152 1-83 21000

Блок арматурный (АБ4 АБ6)

Стадия	Лист	Листов
Р	1	2

ЦНИИЭП жилища

Формат	Зона	Поз	Обозначение	Наименование	Кол	Примечание
				Переменные данные для исполнений		
				1 152 1-83 21000-01		АБ5
				Сборочные единицы		
А3		6	1152-1-83 11100-01	Каркас КР2	2	
А3		7	1 152.1-83 11200	Каркас КР4	1	
А3		8	1 152.1-83 11300-01	Каркас КР9	2	
А3		9	1 152 1-83 11400-01	Каркас КР12	1	
А3		10	1 152.1-83 11500	Каркас гнутый КР18	2	
				1 152 1-83 21000-02		АБ6
				Сборочные единицы		
А3		6	1 152 1-83 11100-01	Каркас КР2	2	
А3		7	1 152 1-83 11200-01	Каркас КР5	1	
А3		8	1 152 1-83 11300-02	Каркас КР10	2	
А3		9	1 152 1-83 11400-02	Каркас КР13	1	
А3		10	1 152 1-83 11500-02	Каркас гнутый КР20	2	

Взам. инв № | Подпись и дата | Инв № подл

1 152 1-83 21000

Лист 2

jbi-tyumen.ru

https://jbi-tyumen.ru/

https://jbi-tyumen.ru/

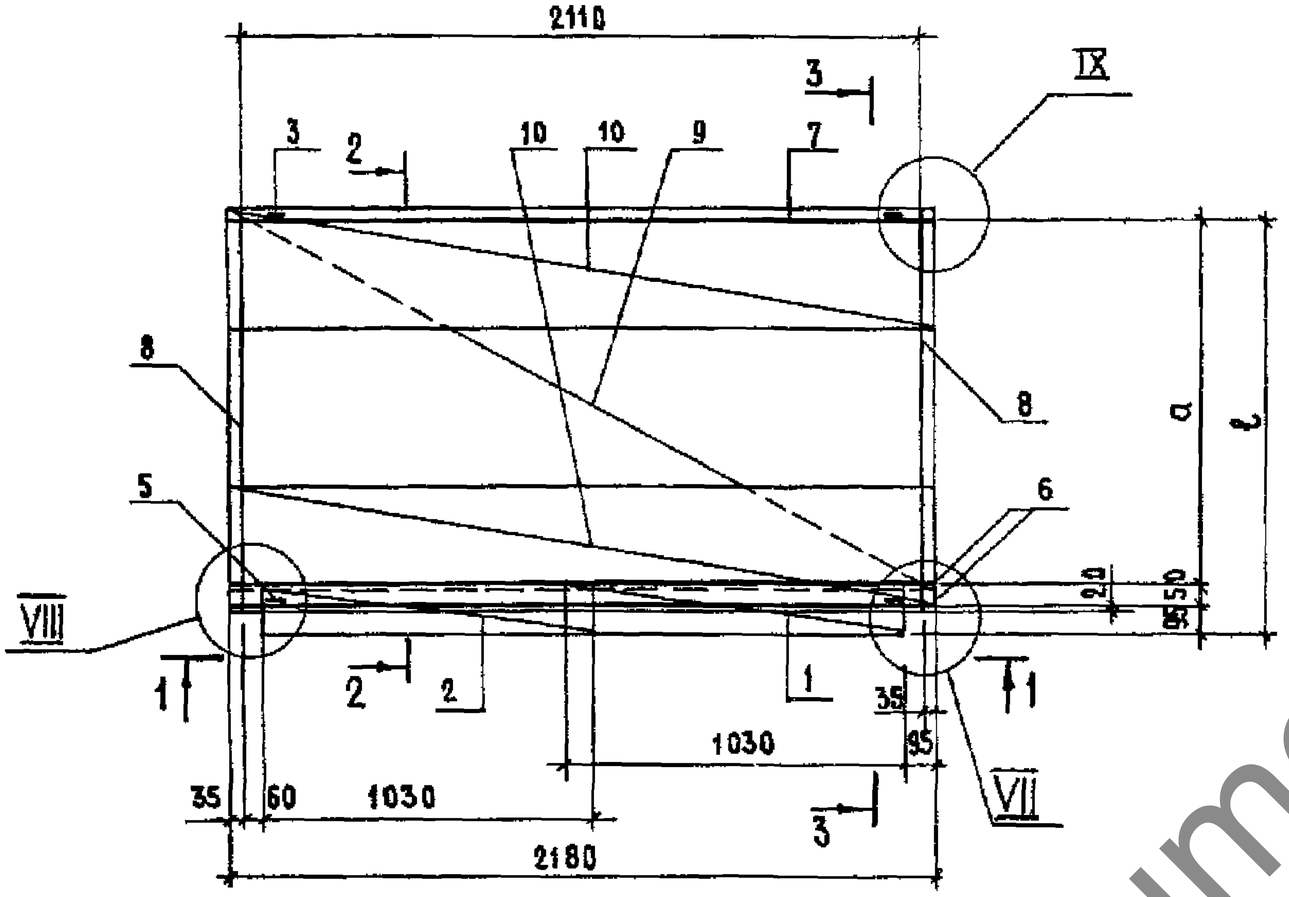

1 – 1

поз. 1. 3; 5; 7. 10 условно не показаны

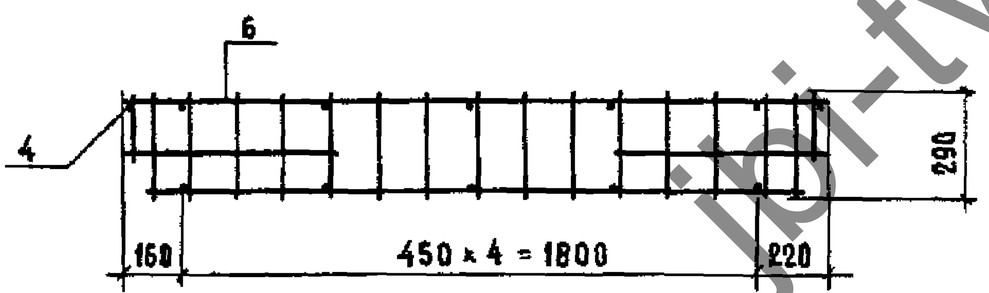

2 – 2

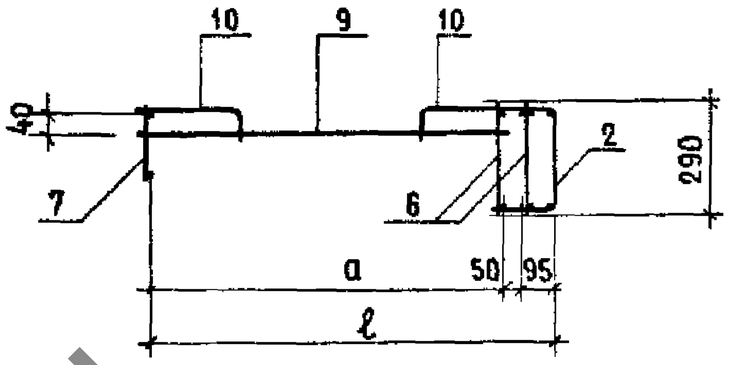

3 – 3

поз 3; 5; 8 условно не показаны

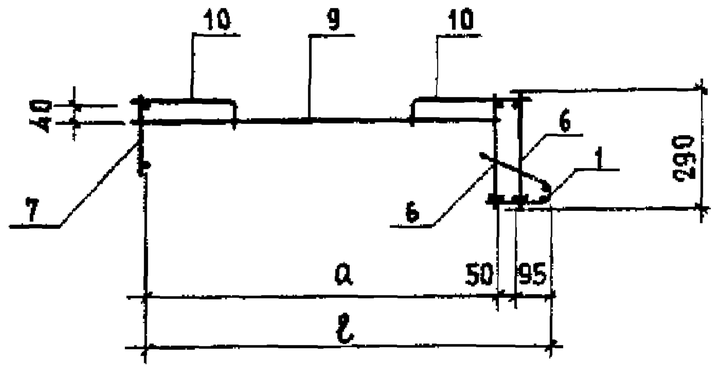

Узел VII см. 1.152.1-8.3 00000 Д4
Узел VIII см 1.152.1-8.3 00000 Д5
Узел IX см 1.152.1-8.3 00000 Д6

Обозначение	Марка	a, мм	ℓ, мм	Масса, кг
1.152.1-8.3 21000	АБ4	1095	1240	17,02
-01	АБ5	1395	1540	20,53
-02	АБ6	1695	1840	23,39

Нач. отд.	Росинский		01.84
ГИП	Клепикова		01.84
Рук. гр	Горлова		25.01.83
Провер.	Клепикова		01.84
Разраб	Горлова		25.01.83

1.152.1-8.3 21000 СБ

Блок арматурный (АБ4..АБ6)

Сборочный чертеж

Стадия	Масса	Масштаб
Р	см таба.	1:20
Лист	Листов 1	

ЦНИИЭП жилища

jbi-tyumen.ru

https://jbi-tyumen.ru/

https://jbi-tyumen.ru/

Формат	Зона	Поз.	Обозначение	Наименование	Кол.	Примечание
				Документация		
А3			1.152.1-8.3 31000 СБ	Сборочный чертеж		
А3			1.152.1-8.3 00000 Д3	Узел VI		
А3			1.152.1-8.3 00000 Д4	Узел VII		
А3			1.152.1-8.3 00000 Д6	Узел IX		
				Сборочные единицы		
А4		1	1.152.1-8.3 31100	Каркас КР3	2	
А3		2	1.152.1-8.3 11600-02	Каркас гнутый КР26	1	
А3		3	1.152.1-8.3 11600-03	Каркас гнутый КР27	1	
А4		4	1.152.1-8.3 11700	Петля строповочная П1	2	
				Детали		Масса ед. кг
А4		5	1.152.1-8.3 11700-01	Петля строповочная П2	2	
Б4		6	1.152.1-8.3 00026	Ф8 А III ГОСТ 5781-82 ℓ=80	14	0,03
			Переменные данные для исполнений:			
				1.152.1-8.3 31000		АБ7
				Сборочные единицы		
А3		7	1.152.1-8.3 11200-02	Каркас КР6	1	
А3		8	1.152.1-8.3 11300	Каркас КР8	2	
А3		9	1.152.1-8.3 11400-03	Каркас КР14	1	
А3		10	1.152.1-8.3 11500-01	Каркас гнутый КР19	2	

Нач.отд.	Росинский		01.84
ГИП	Клепикова		01.84
Рук.гр.	Горлова		25.07.83
Провер.	Клепикова		01.84
Разраб.	Горлова		25.07.83

1.152.1-8.3 31000

Блок арматурный (АБ7...АБ9)

Стадия	Лист	Листов
Р	1	2

ЦНИИЭП жилища

Формат	Зона	Поз.	Обозначение	Наименование	Кол.	Примечание
			Переменные данные для исполнений:			
				1.152.1-8.3 31000-01		АБ8
				Сборочные единицы		
А3		7	1.152.1-8.3 11200-03	Каркас КР7	1	
А3		8	1.152.1-8.3 11300-01	Каркас КР9	2	
А3		9	1.152.1-8.3 11400-04	Каркас КР15	1	
А3		10	1.152.1-8.3 11500-01	Каркас гнутый КР19	2	
				1.152.1-8.3 31000-02		АБ9
				Сборочные единицы		
А3		7	1.152.1-8.3 11200-03	Каркас КР7	1	
А3		8	1.152.1-8.3 11300-02	Каркас КР10	2	
А3		9	1.152.1-8.3 31200	Каркас КР16	1	
А3		10	1.152.1-8.3 11500-03	Каркас гнутый КР21	2	

Взам.инв.N | Подпись и дата | Инв.№подл.

1.152.1-8.3 31000

Лист 2

100пг 24

jbi-tyumen.ru

https://jbi-tyumen.ru/

https://jbi-tyumen.ru/

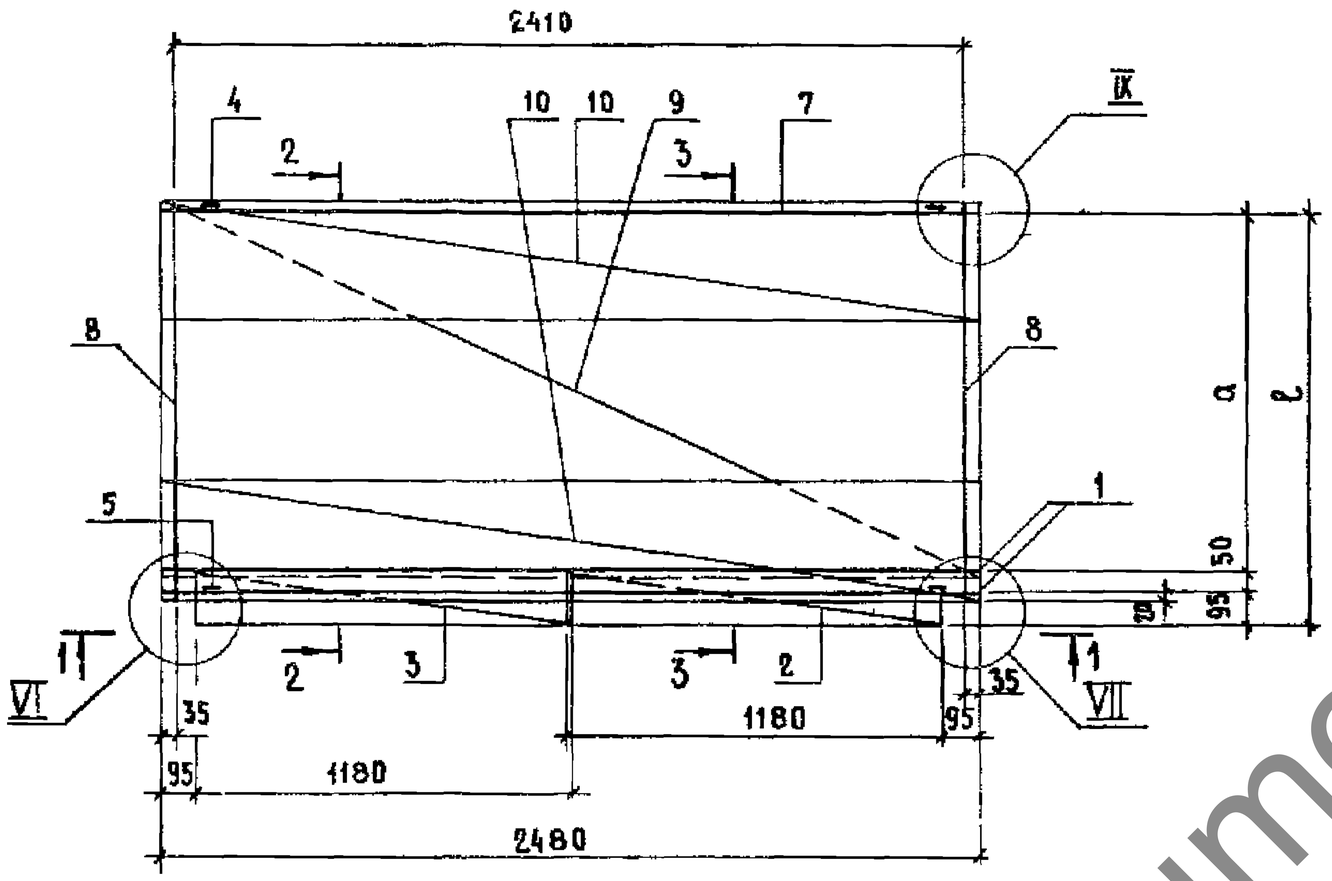

1 — 1

ПОЗ. 2, 5, 7, 10 УСЛОВНО НЕ ПОКАЗАНЫ

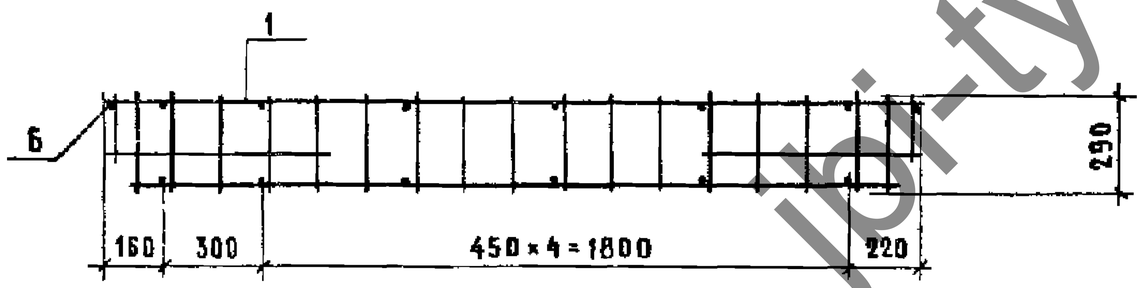

2 — 2

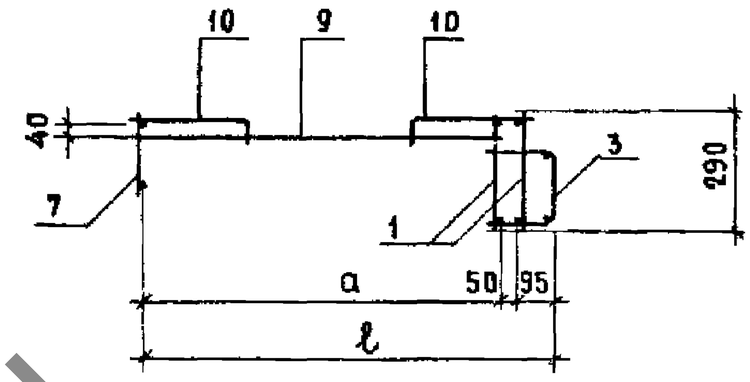

3 — 3

ПОЗ 4, 5, 8 УСЛОВНО НЕ ПОКАЗАНЫ

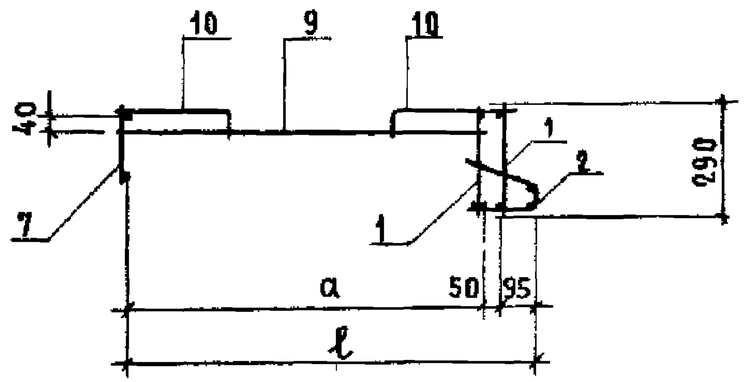

Узел VI см 1.152.1-8.3 00000 Д3
Узел VII см 1.152.1-8.3 00000 Д4
Узел IX см 1.152.1-8.3 00000 Д6

Обозначение	Марка	a, мм	ℓ, мм	Масса, кг
1.152.1-8.3 31000	АБ7	1095	1240	20,72
-01	АБ8	1395	1540	22,95
-02	АБ9	1695	1840	25,3

Нач отд	Росинский		01.84
ГИП	Клепикова		01.84
Рук.гр	Горлова		30.11.83
Провер	Клепикова		01.84
Разраб	Горлова		30.11.83

1.152.1-8.3 31000 СБ

Блок арматурный (АБ7...АБ9)

Сборочный чертеж

Стадия	Масса	Масштаб
Р	см табл	1:20
Лист	Листов 1	

ЦНИИЭП жилища

jbi-tyumen.ru

https://jbi-tyumen.ru/

https://jbi-tyumen.ru/

Формат	Зона	Поз.	Обозначение	Наименование	Кол.	Примечание
				Документация		
А3			1.152.1-8.3 41000 СБ	Сборочный чертеж		
А3			1.152.1-8.3 00000 Д4	Узел VII		
А3			1.152.1-8.3 00000 Д5	Узел VIII		
А3			1.152.1-8.3 00000 Д6	Узел IX		
				Сборочные единицы		
А4		1	1.152.1-8.3 31100	Каркас КР3	2	
А3		2	1.152.1-8.3 11600-02	Каркас гнутый КР26	1	
А4		3	1.152.1-8.3 21100-01	Каркас гнутый КР27	1	
А4		4	1.152.1-8.3 11700	Петля строповочная П1	2	
				Детали		Масса ед., кг
А4		5	1.152.1-8.3 11700-01	Петля строповочная П2	2	
Б4		6	1.152.1-8.3 00026	⌀8 АIII ГОСТ 5781-82 ℓ=80	14	0,03
			Переменные	данные для исполнений:		
				1.152.1-8.3 41000		АБ10
				Сборочные единицы		
А3		7	1.152.1-8.3 11200-02	Каркас КР6	1	
А3		8	1.152.1-8.3 11300	Каркас КР8	2	
А3		9	1.152.1-8.3 11400-03	Каркас КР14	1	
А3		10	1.152.1-8.3 11500-01	Каркас гнутый КР19	2	

Нач.отд.	Росинский		01.87
ГИП	Клеликова		01.87
Рук.гр.	Горлова		30.11.93
Провер.	Клеликова		01.87
Разраб.	Горлова		30.11.93

1.152.1-8.3 41000

Блок арматурный (АБ10 ... АБ12)

Стадия	Лист	Листов
Р	1	2

ЦНИИЭП жилища

Формат	Зона	Поз.	Обозначение	Наименование	Кол.	Примечание
			Переменные	данные для исполнений:		
				1.152.1-8.3 41000-01		АБ11
				Сборочные единицы		
А3		7	1.152.1-8.3 11200-03	Каркас КР7	1	
А3		8	1.152.1-8.3 11300-01	Каркас КР9	2	
А3		9	1.152.1-8.3 11400-04	Каркас КР15	1	
А3		10	1.152.1-8.3 11500-01	Каркас гнутый КР19	2	
				1.152.1-8.3 41000-02		АБ12
				Сборочные единицы		
А3		7	1.152.1-8.3 11200-03	Каркас КР7	1	
А3		8	1.152.1-8.3 11300-02	Каркас КР10	2	
А3		9	1.152.1-8.3 31200	Каркас КР16	1	
А3		10	1.152.1-8.3 11500-03	Каркас гнутый КР21	2	

Инв. № подл. | Подпись и дата | Взам. инв. №

1.152.1-8.3 41000

Лист 2

19906 26

jbi-tyumen.ru

https://jbi-tyumen.ru/

https://jbi-tyumen.ru/

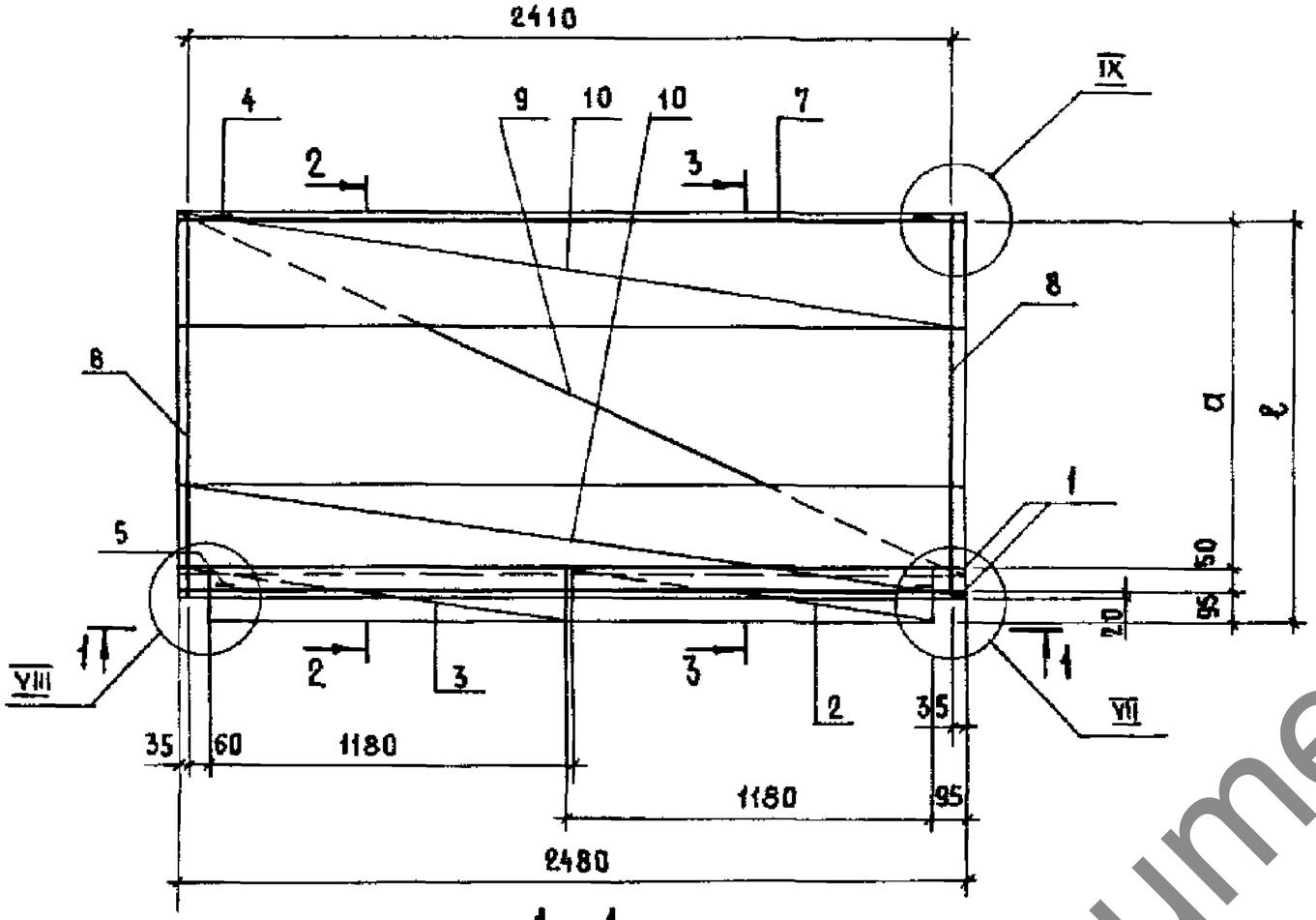

1 — 1

ПОЗ 2 5; 7 10 УСЛОВНО НЕ ПОКАЗАНЫ

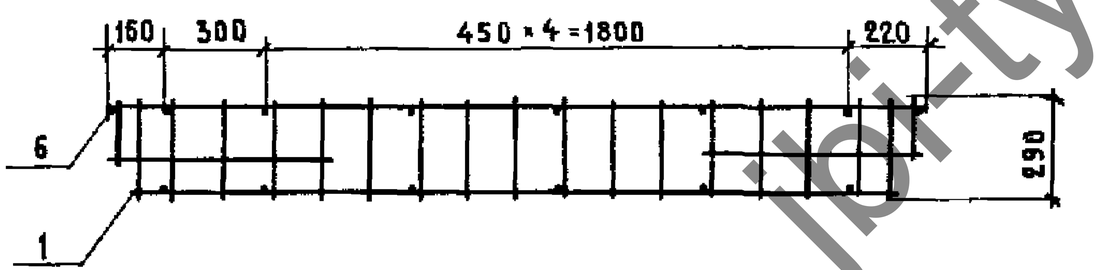

2 — 2

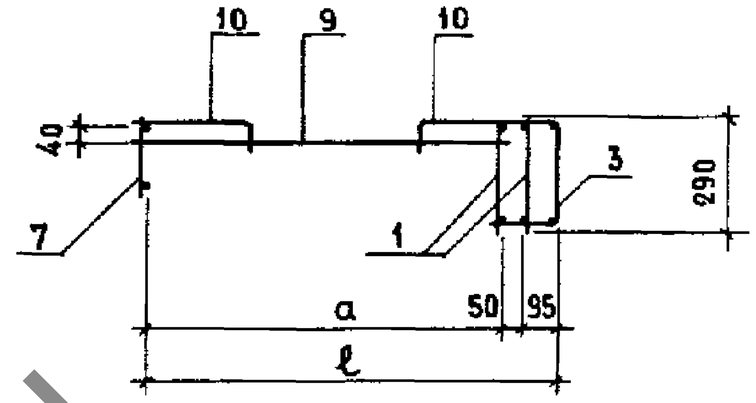

3-3

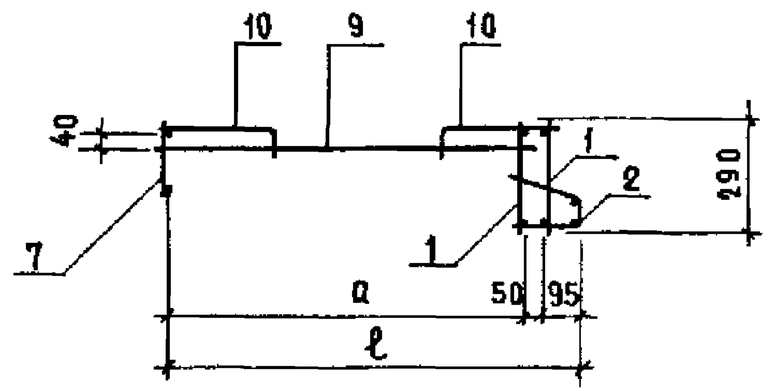

Узел VII см 1.152 1-83 00000 Д4
Узел VIII см 1.152 1-83 00000 Д5
Узел IX см 1.152 1-83 00000 Д6

ОБОЗНАЧЕНИЕ	МАРКА	a, мм	ℓ, мм	МАССА, кг
1.152 1-83 41000	АБ10	1095	1240	20,72
-01	АБ11	1395	1540	22,95
-02	АБ12	1695	1840	25,3

Нач отд	Росинский		01 87
ГИП	Клепикова		01 87
Рук.гр	Горлова		25.07.87
Провер.	Клепикова		01.87
Разраб.	Горлова		25.07.87

1 152.1-83 41000 СБ

Блок арматурный (АБ10 .АБ12)

Сборочный чертеж

Стадия	Масса	Масштаб
Р	см таба	1 20
Лист	Листов 1	

ЦНИИЭП жилища

jbi-tyumen.ru

https://jbi-tyumen.ru/

https://jbi-tyumen.ru/

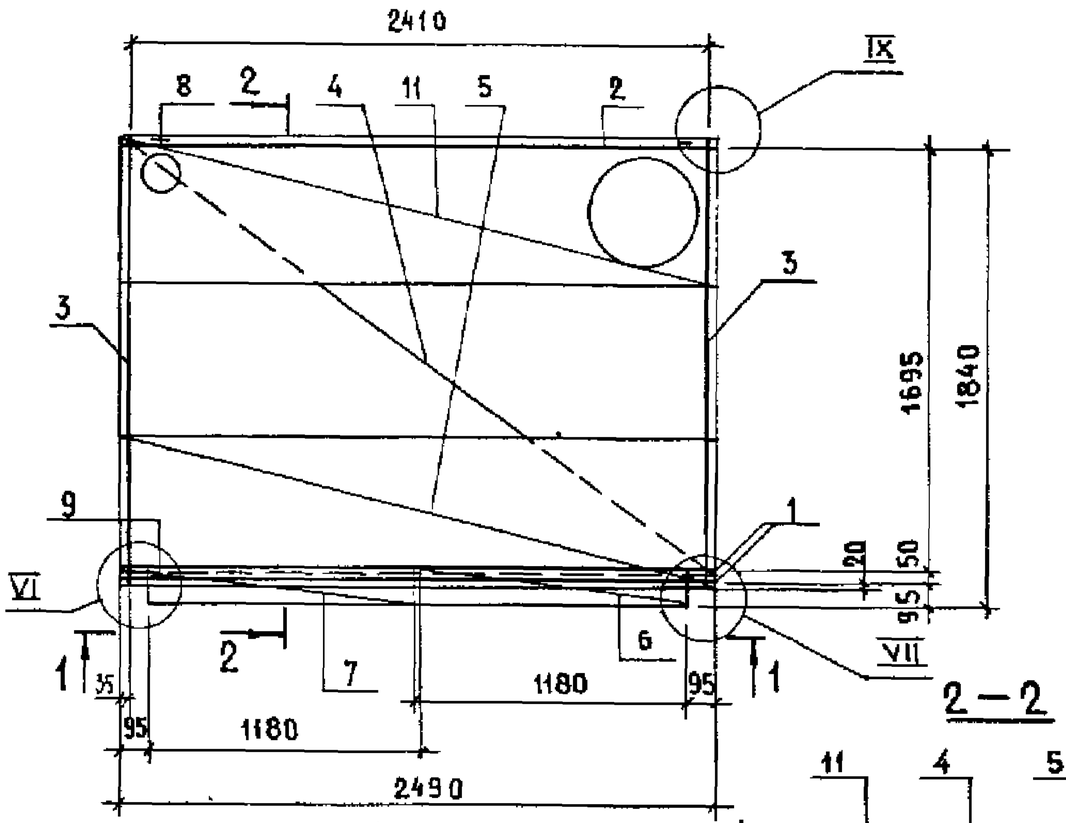

1 — 1

поз. 2...9; 11 условно не показаны

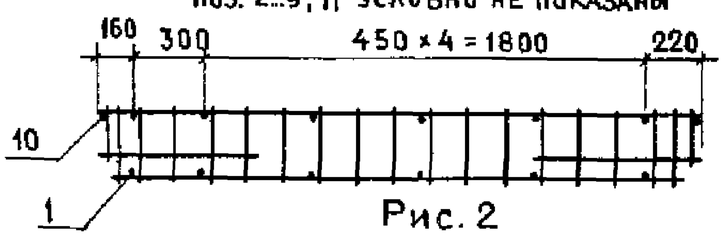

Рис. 2

остальное — см. рис. 1

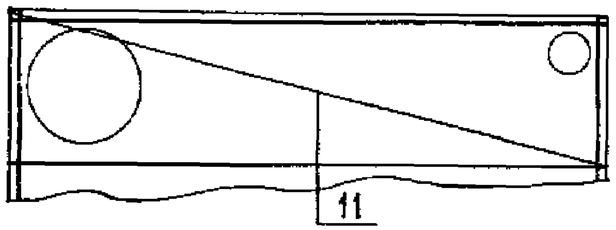

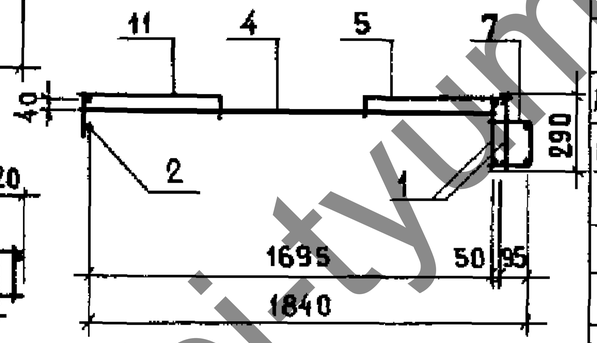

2 — 2

Обозначение	Марка	Рис.	Масса, кг
1.152.1-8.3 51000	АБ13	1	25,92
-01	АБ14	2	25,92

Формат	Зона	Поз.	Обозначение	Наименование	Кол.	Примечание
				Документация		
А3			1.152.1-8.3 00000 Д3	Узел VI		
А3			1.152.1-8.3 00000 Д4	Узел VII		
А3			1.152.1-8.3 00000 Д6	Узел IX		
				Сборочные единицы		
А4		1	1.152.1-8.3 31100	Каркас КР3	2	
А3		2	1.152.1-8.3 11200-03	Каркас КР7	1	
А3		3	1.152.1-8.3 11300-02	Каркас КР10	2	
А3		4	1.152.1-8.3 31200-01	Каркас КР17	1	
А3		5	1.152.1-8.3 11500-03	Каркас гнутый КР21	1	
А3		6	1.152.1-8.3 11600-02	Каркас гнутый КР26	1	
А3		7	1.152.1-8.3 11600-03	Каркас гнутый КР27	1	
А4		8	1.152.1-8.3 11700	Петля строповочная П1	2	
				Детали		Масса ед. кг
А1		9	1.152.1-8.3 11700-01	Петля строповочная П2	2	
Бч		10	1.152.1-8.3 00026	Ф8 А III ГОСТ 5781-82 ℓ=80	14	0,03
			Переменные	данные для исполнений:		
				1.152.1-8.3 51000		АБ13
				Сборочные единицы		
А3		11	1.152.1-8.3 51100	Каркас гнутый КР22	1	
				1.152.1-8.3 51000-01		АБ14
				Сборочные единицы		
А3		11	1.152.1-8.3 51100-01	Каркас гнутый КР23	1	

Нач. отд.	Росинский		01.87
ГИП	Клепикова		11.84
Рук. гр.	Горлова		30.11.83
Пров.	Клепикова		11.84
Разраб.	Горлова		30.11.83

1.152.1-8.3 51000

Блок арматурный (АБ13; АБ14)

Стадия	Масса	Масштаб
Р	см. табл.	1:25
Лист	Листов 1	

ЦНИИЭП жилища

jbi-tyumen.ru

https://jbi-tyumen.ru/

https://jbi-tyumen.ru/

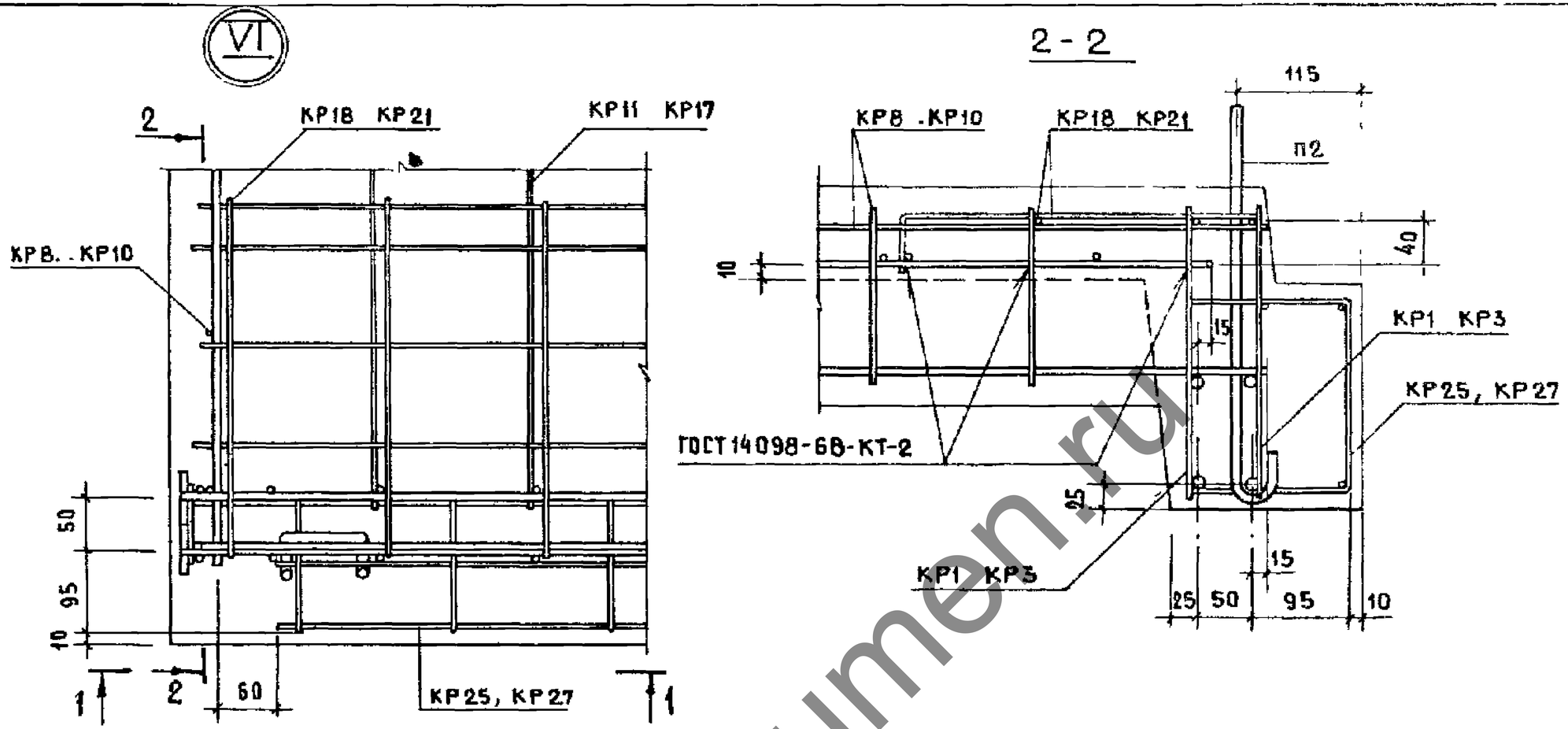

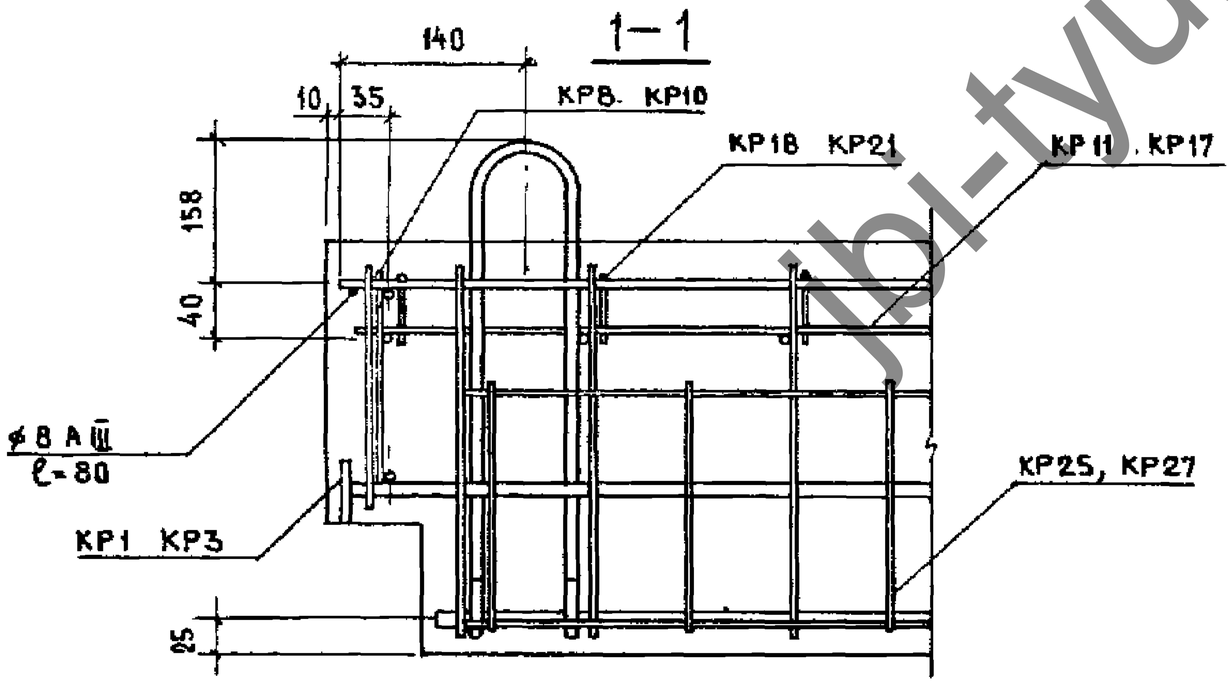

				1 1521-83 00000 ДЗ		
НАЧ ОТД.	РОСИНСКИЙ		01.84	Узел VI	Стадия	Лист	Листов
ГИП	КЛЕПИКОВА		01.84		Р		1
РУК ГР	ГОРЛОВА		25.07.83		ЦНИИЭПжилища		
ПРОВЕР	КЛЕПИКОВА		01.84				
РАЗРАБ	ГОРЛОВА		25.07.83				

jbi-tyumen.ru

https://jbi-tyumen.ru/

https://jbi-tyumen.ru/

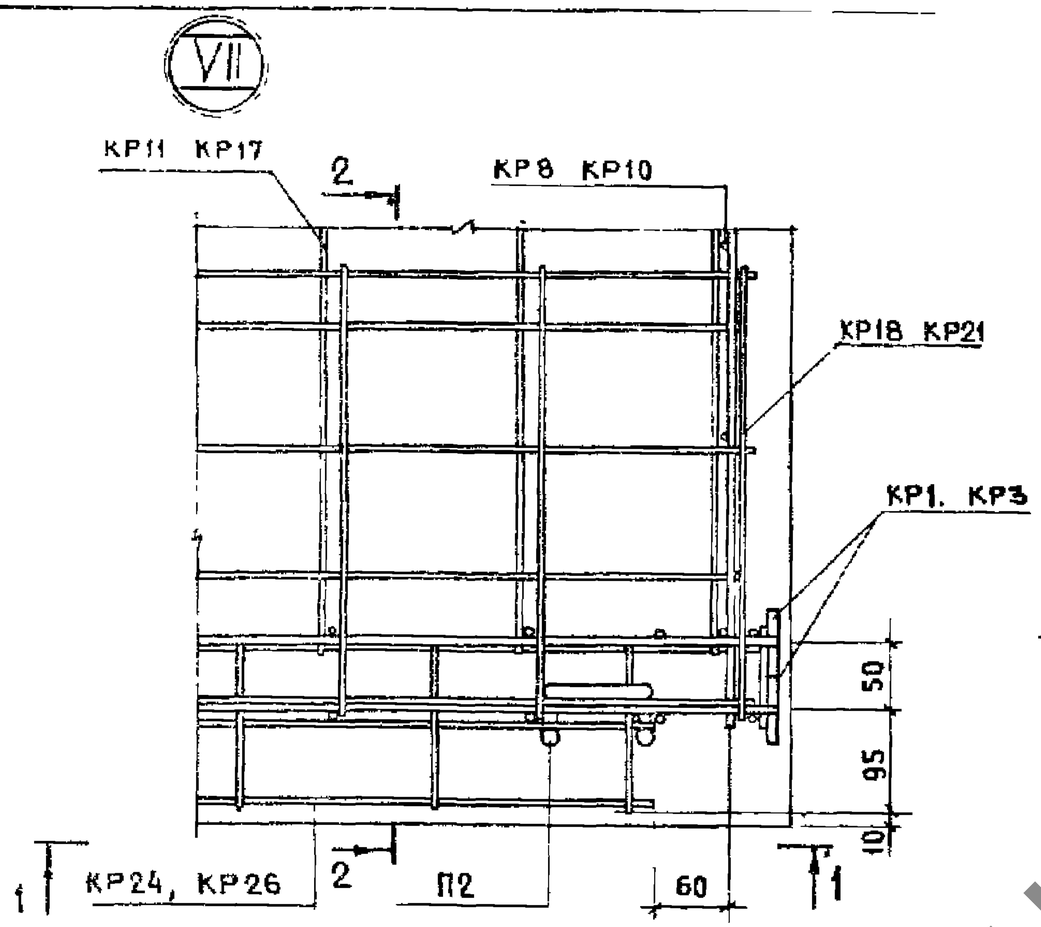

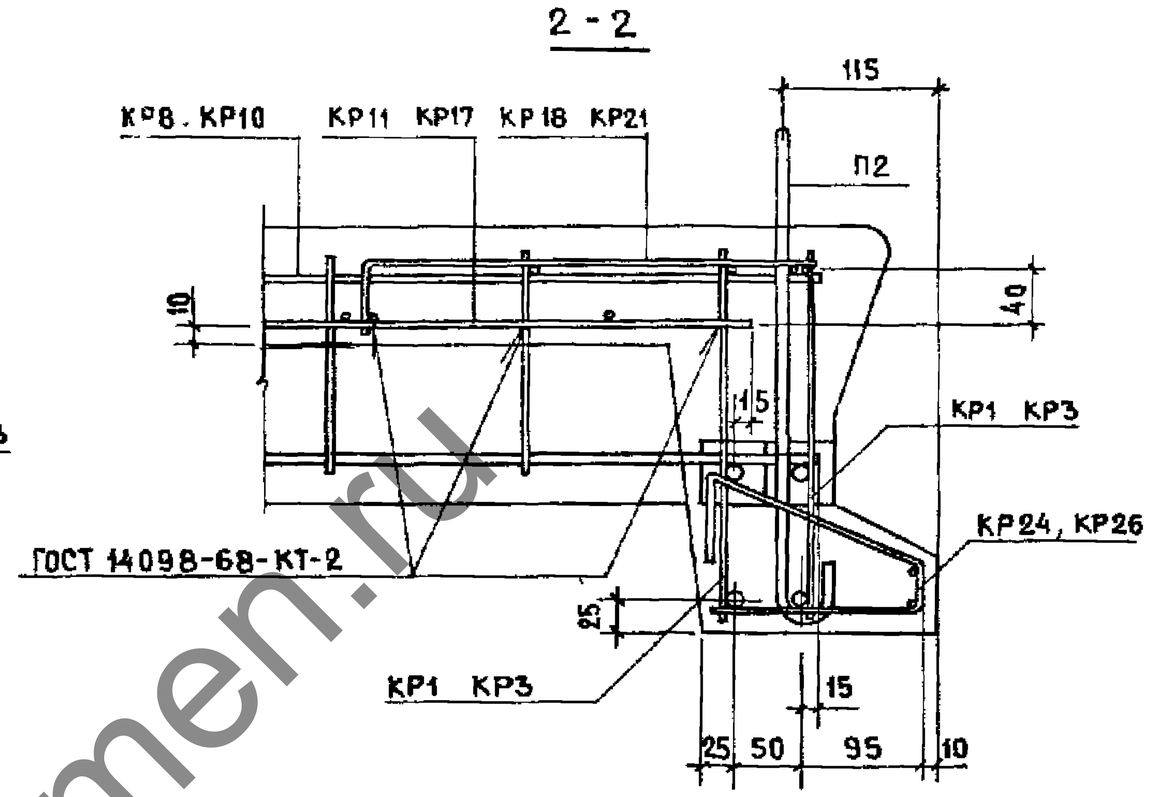

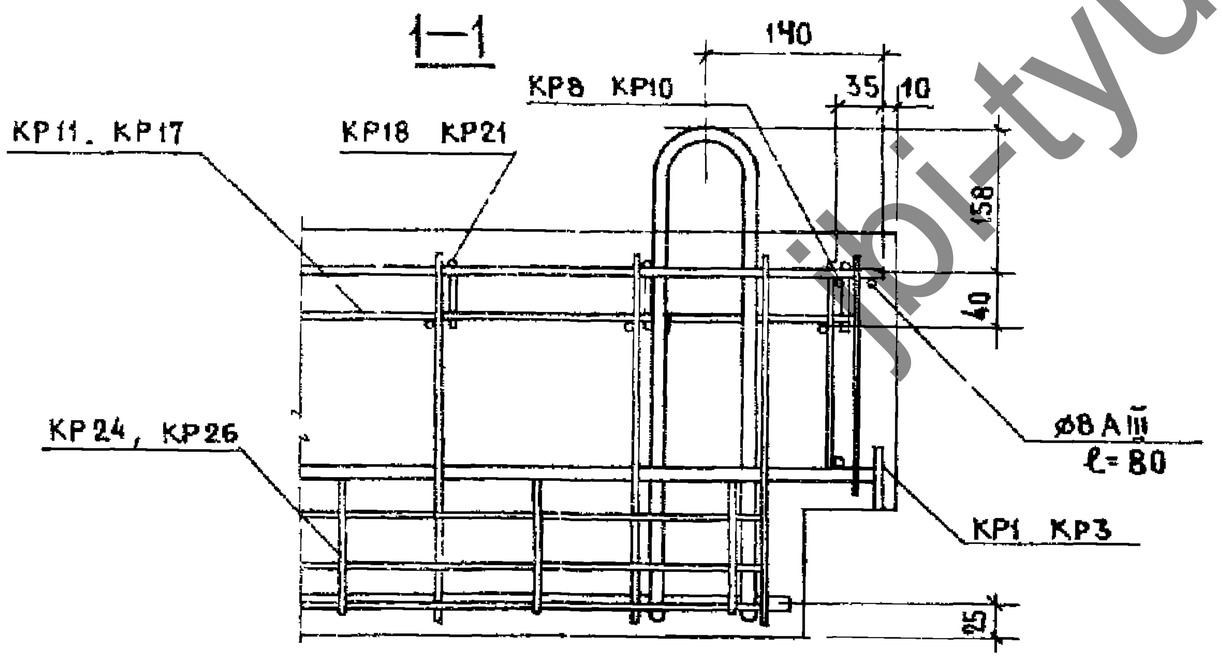

				1.152 1-83 00000 Д4		
Нач отд	Росинский		01.87	Узел VII	Стадия	Лист	Листов
ГИП	Клепикова		01.87		Р		1
Рук гр	Горлова		25.07.86		ЦНИИЭП жилища	
Провер	Клепикова		01.87			
Разраб	Горлова		25.07.86			

https://jbi-tyumen.ru/

https://jbi-tyumen.ru/

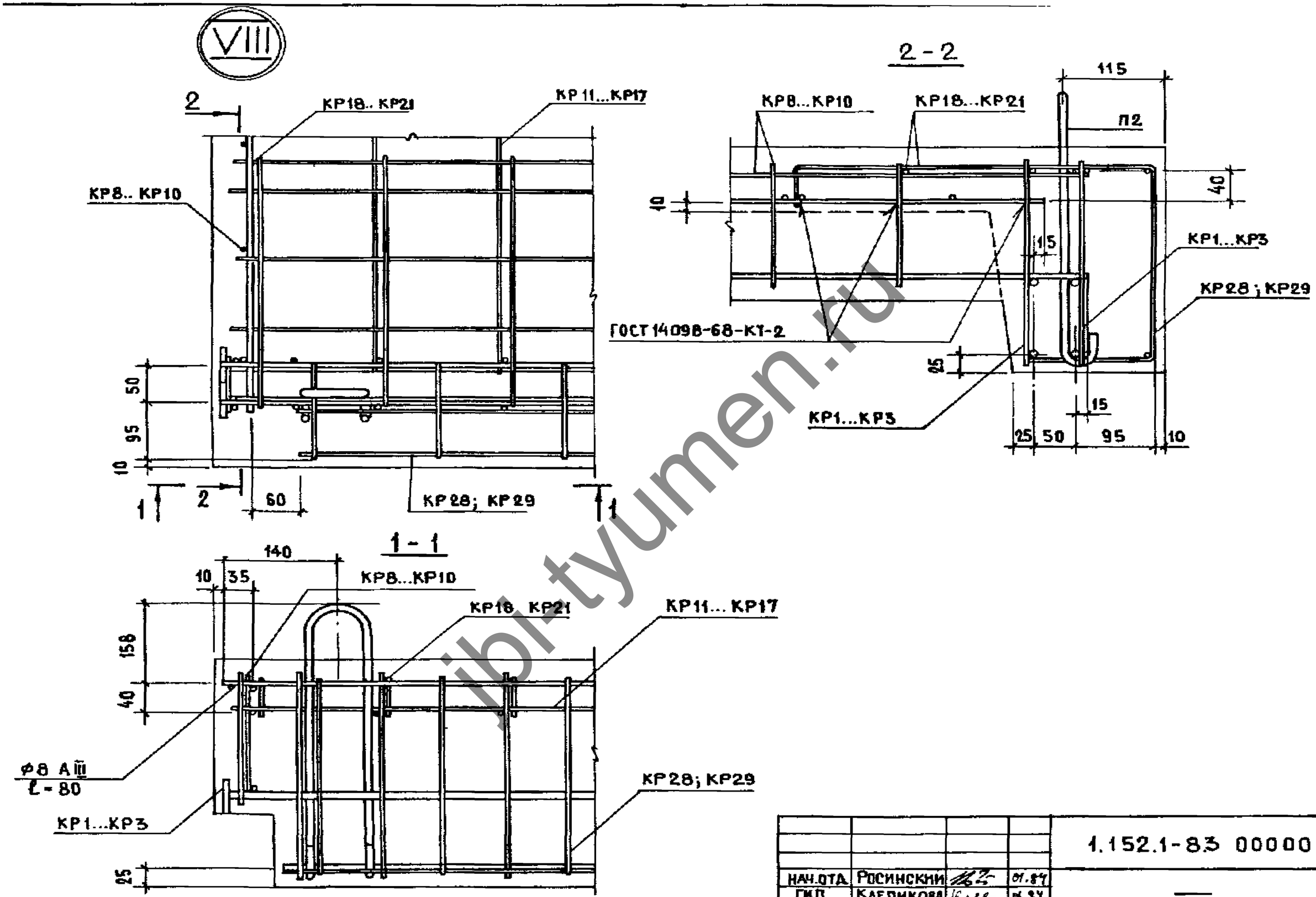

				1.152.1-83 00000 Д5
НАЧ.ОТД.	РОСИНСКИЙ		01.87	
ГИП	КЛЕПИКОВА		01.87	Узел VIII
РУК.ГР.	ГОРЛОВА		25.01.93	
ПРОВЕР.	КЛЕПИКОВА		01.87	
РАЗРАБ.	ГОРЛОВА		25.01.93	

https://jbi-tyumen.ru/

https://jbi-tyumen.ru/

IX

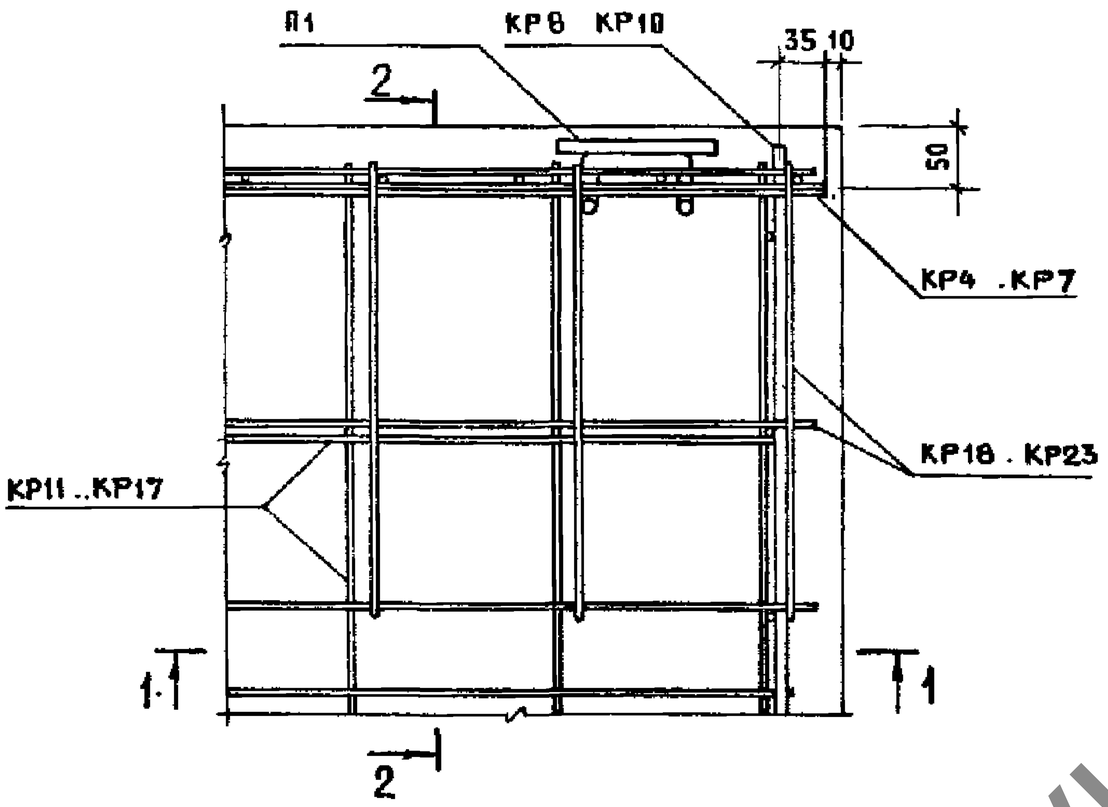

2 — 2

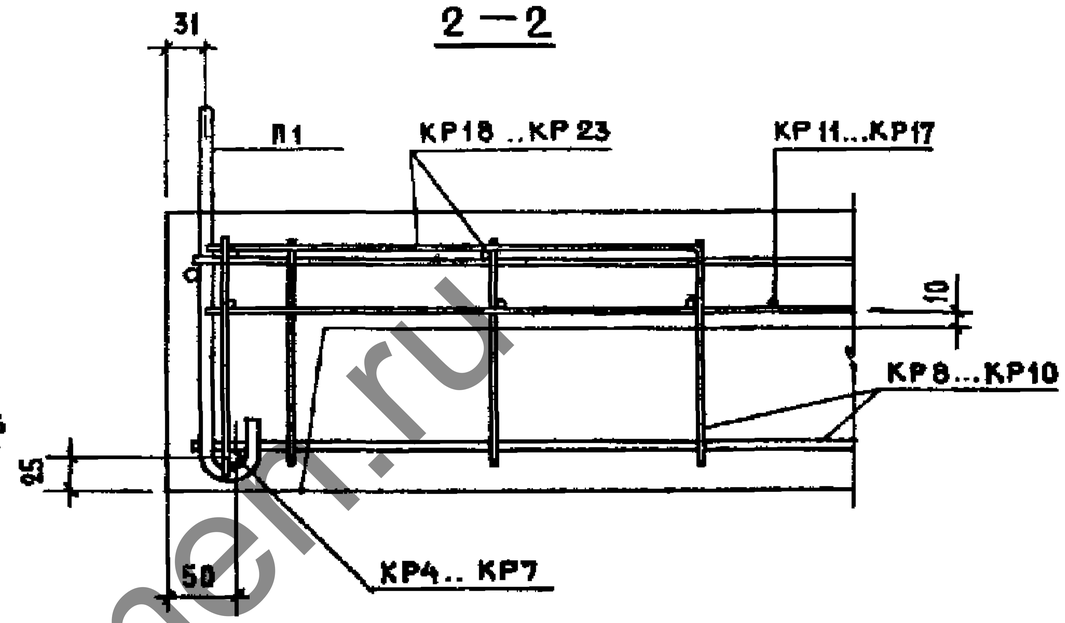

1 — 1

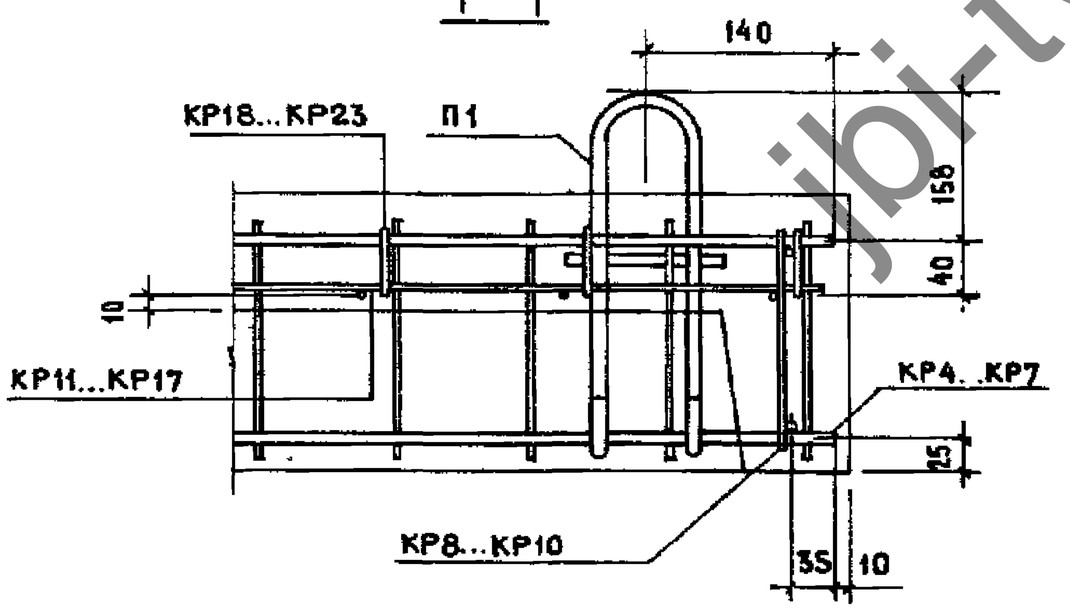

				1.152.1-8.3 00000 Д6		
Нач отд	Росинский		07.84	Узел IX	Стадия	Лист	Листов
Тип	Клепикова		11.84		Р		1
Рук.гр.	Горлова		25.07.85		ЦНИИЭП жилища		
Провер.	Клепикова		9.85				
Разраб.	Горлова		25.07.84				

ibi-tyumen.ru

https://jbi-tyumen.ru/

https://jbi-tyumen.ru/

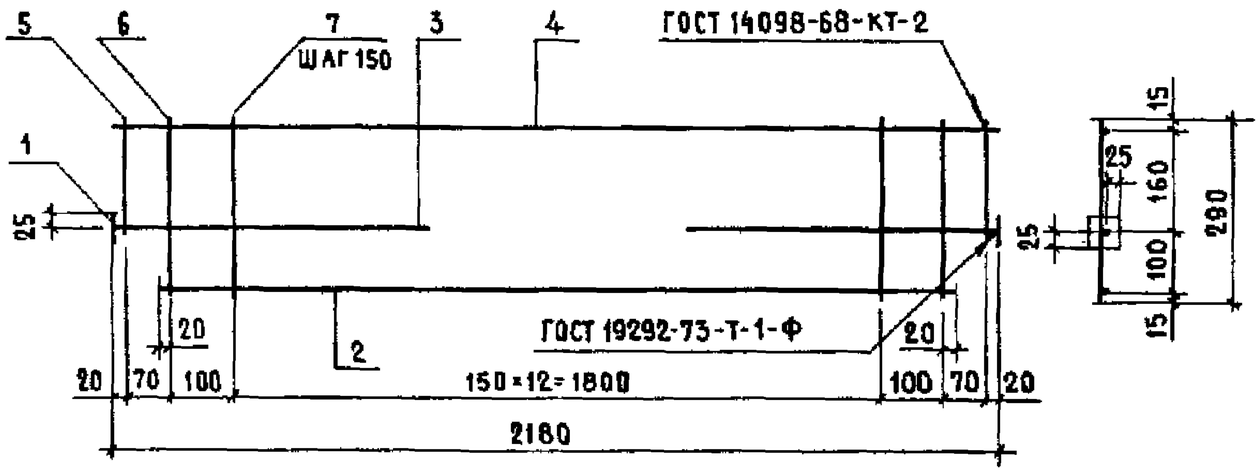

Обозначение	Марка	Масса, кг
1.152.1-8.3 11100	КР1	2,74
-01	КР2	3,81

Формат	Зона	Поз.	Обозначение	Наименование	Кол.	Примечание
				Детали		Масса ед., кг
Б4	—	1	1.152.1-8.3 11101	Полоса $\frac{Б\text{-}2\ 10\times50\ ГОСТ\ 103\text{-}76}{В\ Ст.3\ кп2\ ГОСТ\ 380\text{-}71^*}$ ℓ=50	2	0,20
				Переменные данные для исполнений:		
				1.152.1-8.3 11100		КР1
				Детали		
Б4		2	1.152.1-8.3 00032	⌀8 АIII ГОСТ5781-82 ℓ=2040	1	0,81
Б4		3	1.152.1-8.3 00029	⌀8 АIII ГОСТ5781-82 ℓ=660	2	0,26
Б4		4	1.152.1-8.3 00019	⌀4 ВрI ГОСТ6727-80 ℓ=2180	1	0,22
Б4		5	1.152.1-8.3 00027	⌀8 АIII ГОСТ5781-82 ℓ=190	2	0,08
Б4		6	1.152.1-8.3 00028	⌀8 АIII ГОСТ5781-82 ℓ=290	2	0,12
Б4		7	1.152.1-8.3 00003	⌀4 ВрI ГОСТ6727-80 ℓ=290	13	0,03
				1.152.1-8.3 11100-01		КР2
				Детали		
Б4		2	1.152.1-8.3 00038	⌀10 АIII ГОСТ5781-82 ℓ=2040	1	1,26
Б4		3	1.152.1-8.3 00037	⌀10 АIII ГОСТ5781-82 ℓ=660	2	0,41
Б4		4	1.152.1-8.3 00024	⌀5 ВрI ГОСТ6727-80 ℓ=2180	1	0,34
Б4		5	1.152.1-8.3 00035	⌀10 АIII ГОСТ5781-82 ℓ=190	2	0,12
Б4		6	1.152.1-8.3 00036	⌀10 АIII ГОСТ5781-82 ℓ=290	2	0,18
Б4		7	1.152.1-8.3 00003	⌀4 ВрI ГОСТ6727-80 ℓ=290	13	0,03

Нач.отд.	Росинский		01.84
ГИП	Клепикова		01.84
Рук.гр.	Горлова		30.11.83
Пров.	Клепикова		01.84
Разраб.	Горлова		30.11.83

1.152.1-8.3 11100

Каркас (КР1; КР2)

Стадия	Масса	Масштаб
Р	см. табл	—
Лист	Листов 1	

ЦНИИЭП жилища

jbi-tyumen.ru

https://jbi-tyumen.ru/

https://jbi-tyumen.ru/

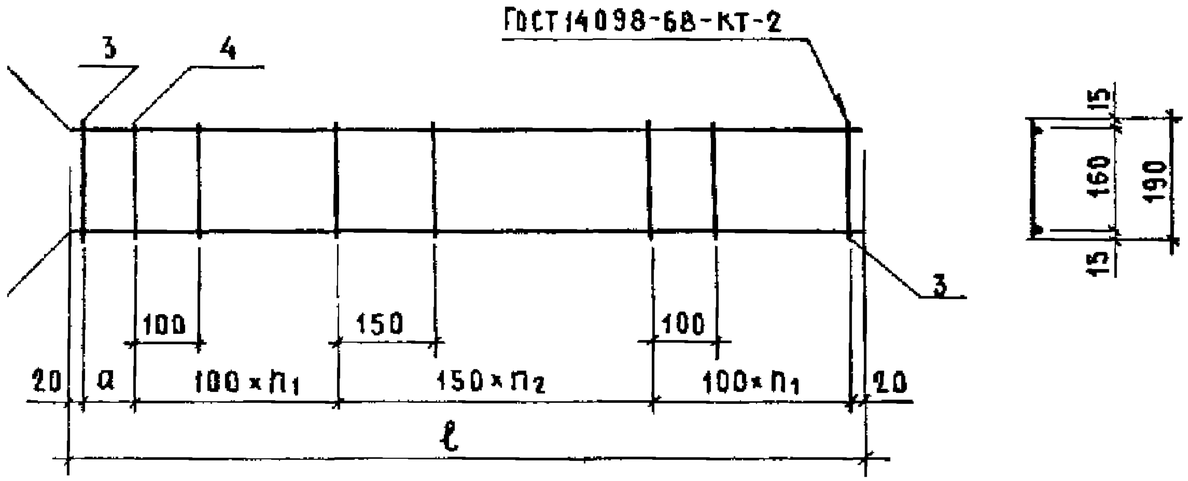

Обозначение	Марка	a, мм	n_1	n_2	ℓ, мм	Масса, кг
1.152.1-8.3 11200	КР4	90	5	7	2180	1,56
-01	КР5	90	5	7	2180	2,23
-02	КР6	40	6	8	2480	1,77
-03	КР7	40	6	8	2480	2,53

Формат	Зона	Поз.	Обозначение	Наименование	Кол.	Примечание
			Переменные	Данные для исполнений:		
				1.152.1-8.3 11200		КР4
				Детали		Масса ед., кг
Б4		1	1.152.1-8.3 00033	ф8 AIII ГОСТ 5781-82 ℓ=2180	1	0,86
Б4		2	1.152.1-8.3 00019	ф4 BpI ГОСТ 6727-80 ℓ=2180	1	0,20
Б4		3	1.152.1-8.3 00027	ф8 AIII ГОСТ 5781-82 ℓ=190	2	0,08
Б4		4	1.152.1-8.3 00002	ф4 BpI ГОСТ 6727-80 ℓ=190	17	0,02
				1.152.1-8.3 11200-01		КР5
				Детали		
Б4		1	1.152.1-8.3 00039	ф10 AIII ГОСТ 5781-82 ℓ=2180	1	1,34
Б4		2	1.152.1-8.3 00024	ф5 BpI ГОСТ 6727-80 ℓ=2180	1	0,31
Б4		3	1.152.1-8.3 00035	ф10 AIII ГОСТ 5781-82 ℓ=190	2	0,12
Б4		4	1.152.1-8.3 00002	ф4 BpI ГОСТ 6727-80 ℓ=190	17	0,02
				1.152.1-8.3 11200-02		КР6
				Детали		
Б4		1	1.152.1-8.3 00034	ф8 AIII ГОСТ 5781-82 ℓ=2480	1	0,98
Б4		2	1.152.1-8.3 00022	ф4 BpI ГОСТ 6727-80 ℓ=2480	1	0,23
Б4		3	1.152.1-8.3 00027	ф8 AIII ГОСТ 5781-82 ℓ=190	2	0,08
Б4		4	1.152.1-8.3 00002	ф4 BpI ГОСТ 6727-80 ℓ=190	20	0,02
				1.152.1-8.3 11200-03		КР7
				Детали		
Б4		1	1.152.1-8.3 00042	ф10 AIII ГОСТ 5781-82 ℓ=2480	1	1,53
Б4		2	1.152.1-8.3 00025	ф5 BpI ГОСТ 6727-80 ℓ=2480	1	0,36
Б4		3	1.152.1-8.3 00035	ф10 AIII ГОСТ 5781-82 ℓ=190	2	0,12
Б4		4	1.152.1-8.3 00002	ф4 BpI ГОСТ 6727-80 ℓ=190	20	0,02

1.152.1-8.3 11200

Нач. отд.	Росинский		01.84
ГИП	Клепикова		01.84
Рук. гр.	Горлова		30.11.83
Провер.	Клепикова		01.84
Разраб.	Горлова		30.11.83

Каркас (КР4... КР7)

Стадия	Масса	Масштаб
Р	см. табл.	—
Лист	Листов 1	

ЦНИИЭП жилища

jbi-tyumen.ru

https://jbi-tyumen.ru/

https://jbi-tyumen.ru/

Рис 1

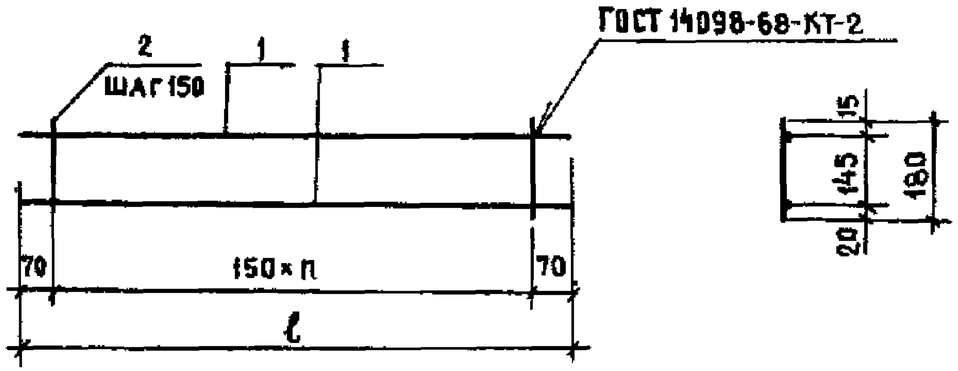

Рис 2

ОСТАЛЬНОЕ—СМ Рис 1

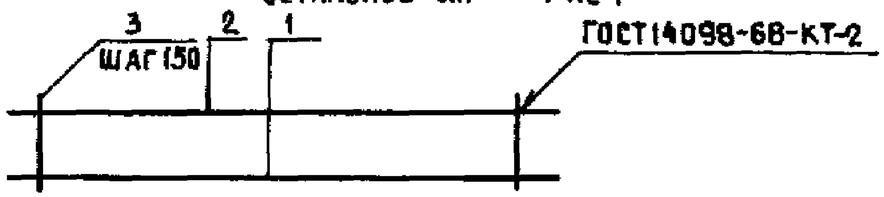

Обозначение	Марка	Рис	n	ℓ, мм	Масса, кг
1.152.1-8.3 11300	КР8	1	7	1190	0,38
-01	КР9	1	9	1490	0,64
-02	КР10	2	11	1790	1,11

Формат	Зона	Поз	Обозначение	Наименование	Кол	Примечание
			Переменные	данные для исполнений		
				1.152.1-8.3 11300		КР8
				Детали		масса ед., кг
Б4		1	1.152.1-8.3 00014	ф4 ВрI ГОСТ 6727-80 ℓ=1190	2	0,11
Б4		2	1.152.1-8.3 00001	ф4 ВрI ГОСТ 6727-80 ℓ=180	8	0,02
				1.152.1-8.3 11300-01		КР9
				Детали		
Б4		1	1.152.1-8.3 00023	ф5 ВрI ГОСТ 6727-80 ℓ=1490	2	0,22
Б4		2	1.152.1-8.3 00001	ф4 ВрI ГОСТ 6727-80 ℓ=180	10	0,02
				1.152.1-8.3 11300-02		КР10
				Детали		
Б4		1	1.152.1-8.3 00031	ф8 AIII ГОСТ 5781-82 ℓ=1790	1	0,71
Б4		2	1.152.1-8.3 00017	ф4 ВрI ГОСТ 6727-80 ℓ=1790	1	0,16
Б4		3	1.152.1-8.3 00001	ф4 ВрI ГОСТ 6727-80 ℓ=180	12	0,02

Нач отд	Росинский		01.84
ГИП	Клепикова		11.84
Рук гр.	Горлова		25.07.83
Пров	Клепикова		01.84
Разраб.	Горлова		25.07.83

1.152.1-8.3 11300

Каркас (КР8 КР10)

Стадия	Масса	Масштаб
Р	см табл	—
Лист	Листов 1	

ЦНИИЭП жилища

jbi-tyumen.ru

https://jbi-tyumen.ru/

https://jbi-tyumen.ru/

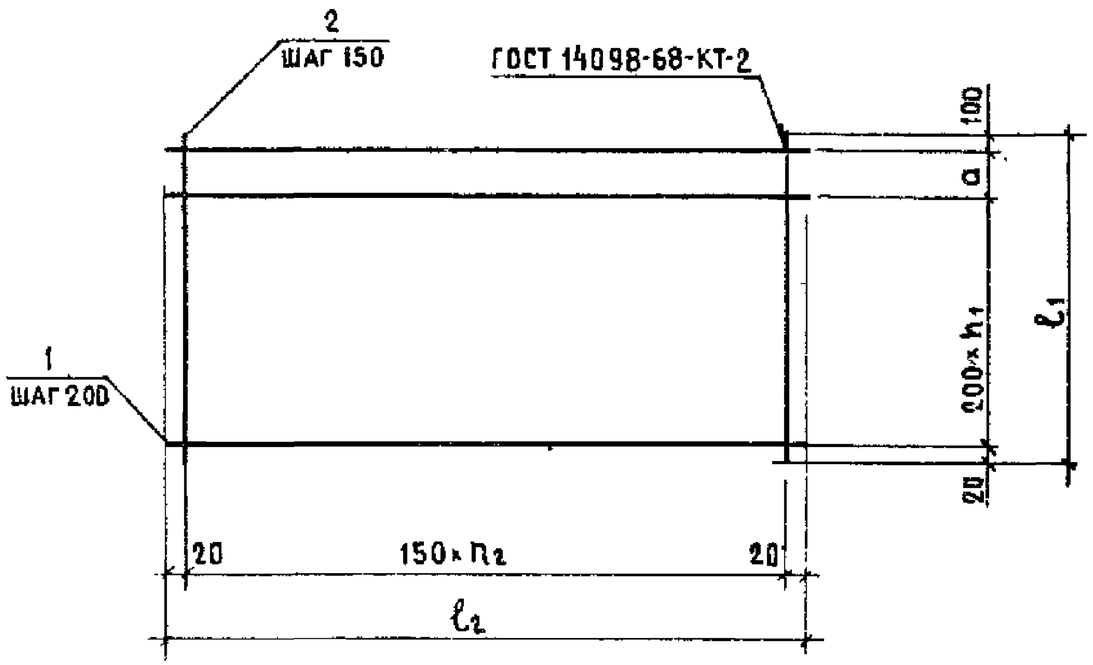

Обозначение	Марка	a, мм	n_1	n_2	ℓ_1, мм	ℓ_2, мм	Масса, кг
1.152.1-8.3 11400	КР11	0	5	14	1120	2140	2,7
-01	КР12	100	6	14	1420	2140	3,55
-02	КР13	0	8	14	1720	2140	4,2
-03	КР14	0	5	16	1120	2440	3,02
-04	КР15	100	6	16	1420	2440	3,97

Формат	Зона	Поз.	Обозначение	Наименование	Кол.	Примечание
				Переменные данные для исполнений:		
				1.152.1-8.3 11400		КР11
				Детали		Масса ед., кг
Б4		1	1.152.1-8.3 00018	ф4 ВрI ГОСТ 6727-80 ℓ=2140	6	0,2
Б4		2	1.152.1-8.3 00012	ф4 ВрI ГОСТ 6727-80 ℓ=1120	15	0,1
				1.152.1-8.3 11400-01		КР12
				Детали		
Б4		1	1.152.1-8.3 00018	ф4 ВрI ГОСТ 6727-80 ℓ=2140	8	0,2
Б4		2	1.152.1-8.3 00015	ф4 ВрI ГОСТ 6727-80 ℓ=1420	15	0,13
				1.152.1-8.3 11400-02		КР13
				Детали		
Б4		1	1.152.1-8.3 00018	ф4 ВрI ГОСТ 6727-80 ℓ=2140	9	0,2
Б4		2	1.152.1-8.3 00016	ф4 ВрI ГОСТ 6727-80 ℓ=1720	15	0,16
				1.152.1-8.3 11400-03		КР14
				Детали		
Б4		1	1.152.1-8.3 00021	ф4 ВрI ГОСТ 6727-80 ℓ=2440	6	0,22
Б4		2	1.152.1-8.3 00012	ф4 ВрI ГОСТ 6727-80 ℓ=1120	17	0,1
				1.152.1-8.3 11400-04		КР15
				Детали		
Б4		1	1.152.1-8.3 00021	ф4 ВрI ГОСТ 6727-80 ℓ=2440	8	0,22
Б4		2	1.152.1-8.3 00015	ф4 ВрI ГОСТ 6727-80 ℓ=1420	17	0,13

Нач.отд.	Росинский		01.84
ГИП	Клепикова		01.84
Рук.гр.	Горлова		25.07.83
Пров.	Клепикова		01.84
Разраб.	Горлова		25.07.83

1.152.1-8.3 11400

Каркас (КР11...КР15)

Стадия	Масса	Масштаб
Р	см. табл.	—
Лист	Листов 1	

ЦНИИЭП жилища

https://jbi-tyumen.ru/

https://jbi-tyumen.ru/

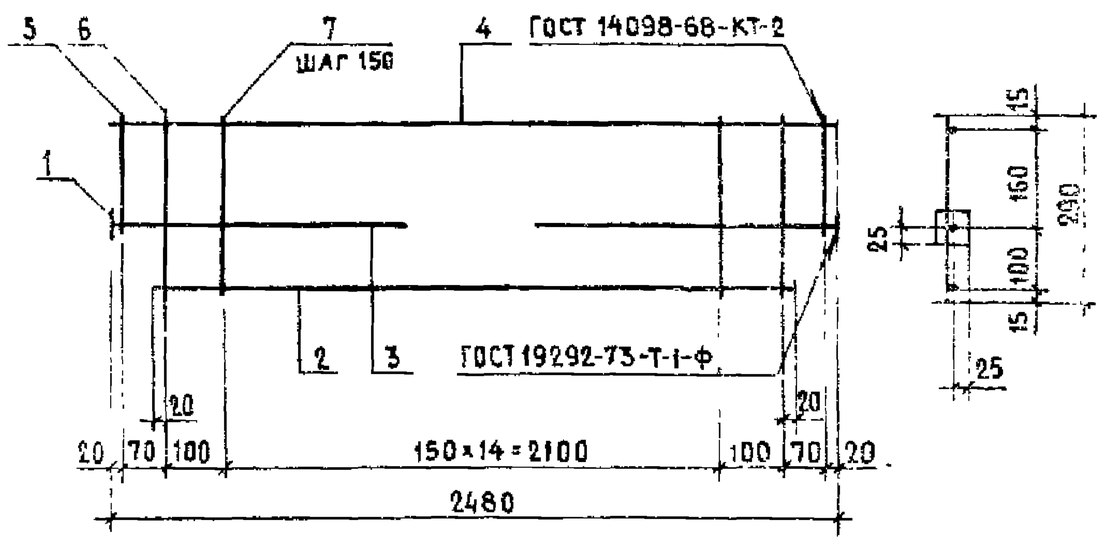

Формат	Зона	Поз.	Обозначение	Наименование	Кол.	Примечание
				Детали		Масса ед., кг
Б4		1	1.152.1-8.3 11101	Полоса $\frac{5\text{-}2\ 10\times50\ ГОСТ103\text{-}76}{В\ Ст.3\ кп2\ ГОСТ380\text{-}71^{*}}$ ℓ=50	2	0,20
Б4		2	1.152.1-83 00041	⌀10 А-III ГОСТ 5781-82 ℓ=2340	1	1,44
Б4		3	1.152.1-8.3 00037	⌀10 А-III ГОСТ 5781-82 ℓ=660	2	0,41
Б4		4	1.152.1-83 00025	⌀5 Вр-I ГОСТ 6727-80 ℓ=2480	1	0,36
Б4		5	1.152.1-8.3 00035	⌀10 А-III ГОСТ 5781-82 ℓ=190	2	0,12
Б4		6	1.152.1-83 00036	⌀10 А-III ГОСТ 5781-82 ℓ=290	2	0,18
Б4		7	1.152.1-83 00003	⌀4 Вр-I ГОСТ 6727-80 ℓ=290	15	0,03

1.152.1-8.3 31100

Нач. отд.	Росинский		01.84
ГИП	Клепикова		01.84
Рук. гр.	Горлова		25.07.83
Провер.	Клепикова		01.84

Каркас · КР3

Стадия	Масса	Масштаб
Р	4,07	—
Лист	Листов 1	

ЦНИИЭП жилища

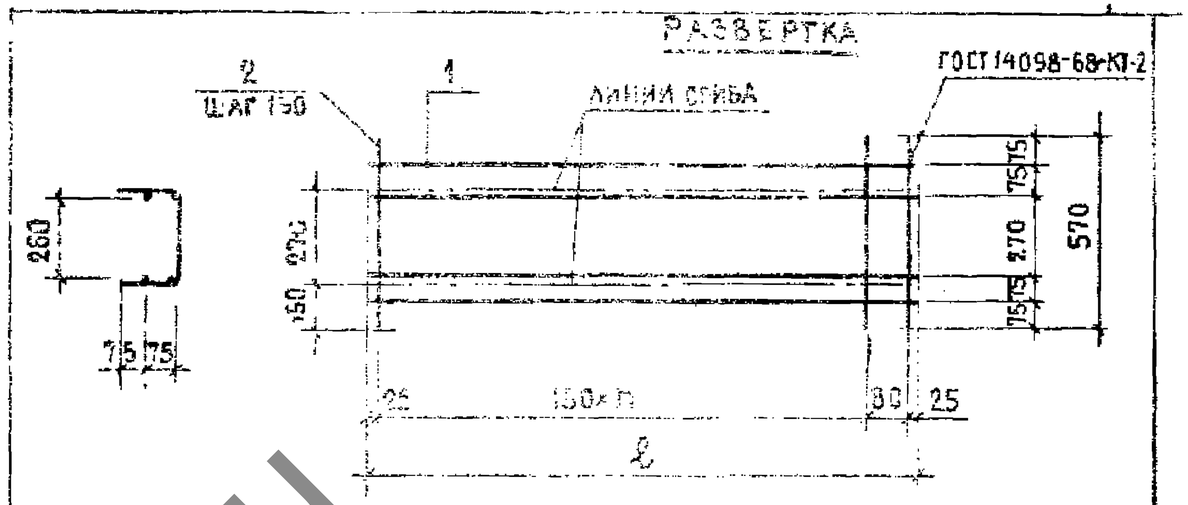

Обозначение	Марка	n	ℓ, мм	Масса, кг
1.152.1-8.3 21100	КР28	7	1030	0,80
01	КР29	8	1180	0,89

Формат	Зона	Поз.	Обозначение	Наименование	Кол.	Примечание
				Переменные данные для исполнений:		
				1.152.1-8.3 21100		КР28
				Детали		Масса ед., кг
Б4		1	1.152.1-83 00011	⌀4 Вр-I ГОСТ 6727-80 ℓ=1030	4	0,1
Б4		2	1.152.1-8.3 00007	⌀4 Вр-I ГОСТ 6727-80 ℓ=570	8	0,05
				1.152.1-8.3 21100-01		КР29
				Детали		
Б4		1	1.152.1-83 00013	⌀4 Вр-I ГОСТ 6727-80 ℓ=1180	4	0,11
Б4		2	1.152.1-8.3 00007	⌀4 Вр-I ГОСТ 6727-80 ℓ=570	9	0,05

1.152.1-8.3 21100

Нач. отд.	Росинский		01.84
ГИП	Клепикова		01.84
Рук. гр.	Горлова		25.07.83
Провер.	Клепикова		01.84
Провер.	Горлова		25.07.83

Каркас гнутый (КР28; КР29)

Стадия	Масса	Масштаб
Р	См. табл.	—
Лист	Листов 1	

ЦНИИЭП жилища

Взамен инв. № | Подпись и дата | Инв. № подл.

jbi-tyumen.ru

https://jbi-tyumen.ru/

https://jbi-tyumen.ru/

Рис.1

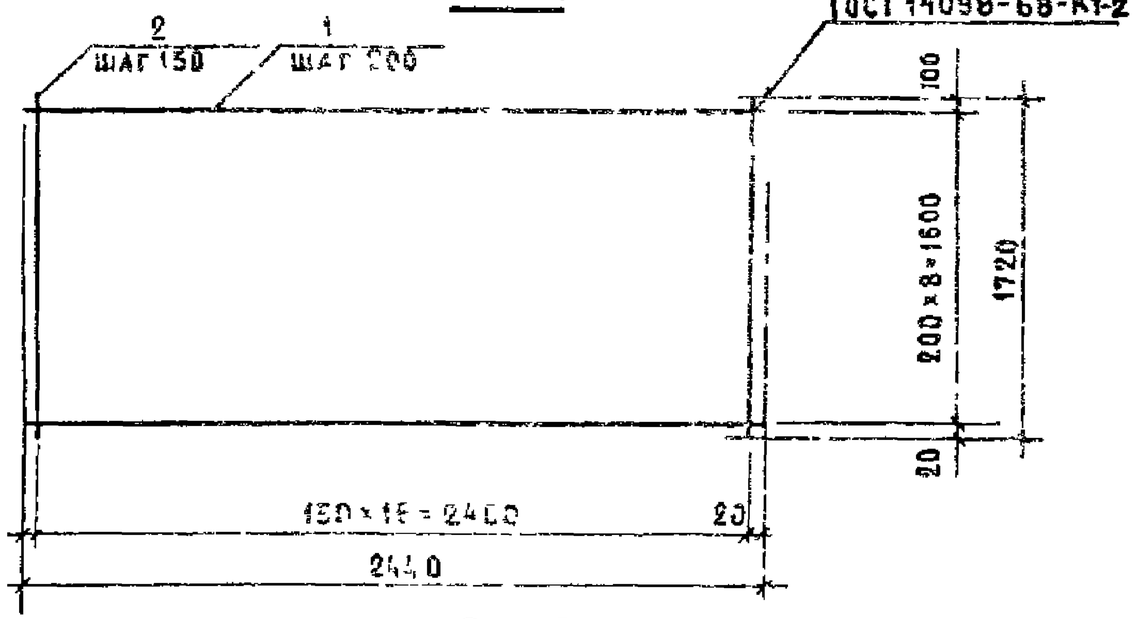

Рис 2

Остальное - см Рис 1

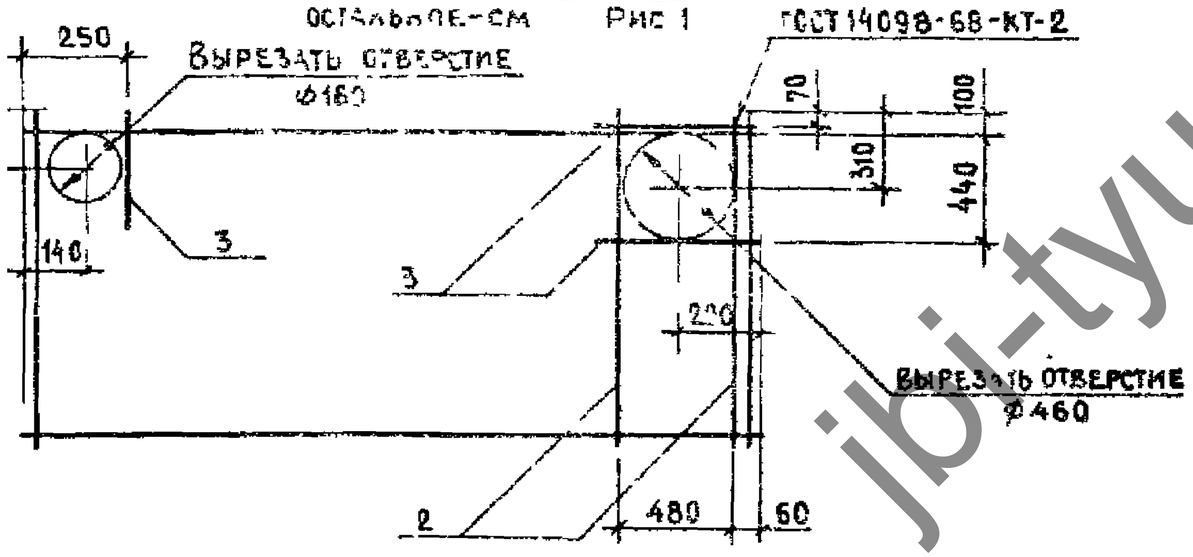

Обозначение	Марка	Рис.	Масса, кг
1.152 1-83 31200	КР16	1	4,7
-01	КР17	2	5,2

Формат	Зона	Поз.	Обозначение	Наименование	Кол	Примечание
				Детали		масса ед., кг
Б4		1	1 152 1-83 00021	ф4 ВрI ГОСТ 6727-80 ℓ=2440	9	0,22
				Переменные данные для исполнения		
				1.152 1-83 - 31200		КР16
				Детали		
Б4		2	1 152 1-83 00016	ф4 ВрI ГОСТ 6727-80 ℓ=1720	17	0,16
				1 152 1-83 31200-01		КР17
				Детали		
Б4		2	1 152 1-83 00016	ф4 ВрI ГОСТ 6727-80 ℓ=1720	19	0,16
Б4		3	1 152 1-83 00009	ф4 ВрI ГОСТ 6727-80 ℓ=650	3	0,06

Нач отд	Росинский		01 84
ГИП	Клепикова		01 84
Рук гр	Горлова		30 11 83
Провер.	Клепикова		01 84
Разраб.	Горлова		30 11 83

1.152.1-8.3 31200

Каркас (КР16; КР17)

Стадия	Масса	Масштаб
Р	см табл	—
Лист	Листов 1	

ЦНИИЭП жилища

jbi-tyumen.ru

https://jbi-tyumen.ru/

https://jbi-tyumen.ru/

Рис 1

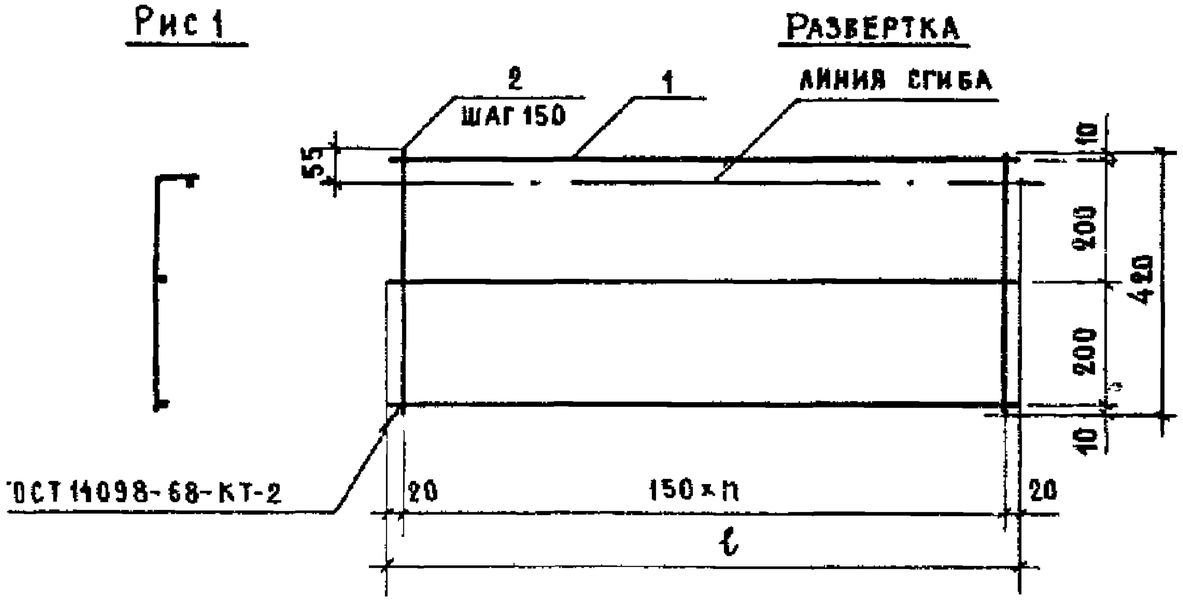

Рис 2

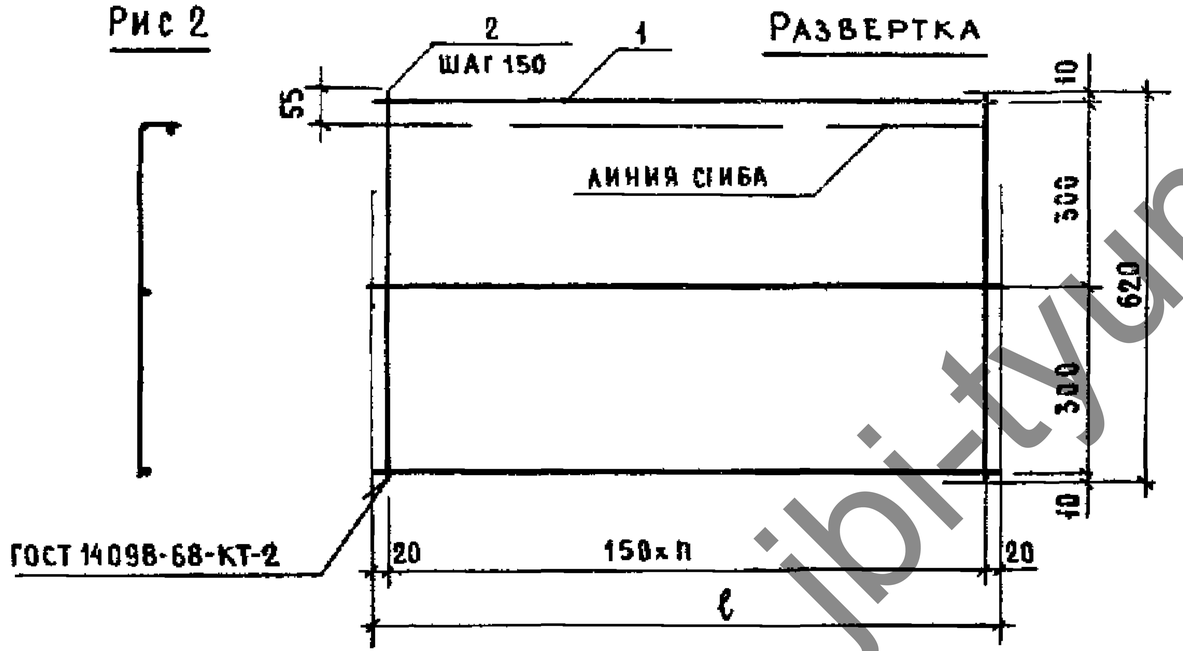

Обозначение	Марка	Рис.	h	ℓ, мм	Масса, кг
1.152 1-83 11500	КР18	1	14	2140	1,2
-01	КР19	1	16	2440	1,34
-02	КР20	2	14	2140	1,5
-03	КР21	2	16	2440	1,68

Формат	Зона	Поз.	Обозначение	Наименование	Кол	Примечание
			Переменные	Данные для исполнений		
				1.152 1-83 11500		КР18
				Детали		масса ед., кг
Б4		1	1.152 1-83 00018	ф4 ВрI ГОСТ 6727-80 ℓ=2140	3	0,2
Б4		2	1.152 1-83 00004	ф4 ВрI ГОСТ 6727-80 ℓ=420	15	0,04
				1.152 1-83 11500-01		КР19
				Детали		
Б4		1	1.152 1-83 00021	ф4 ВрI ГОСТ 6727-80 ℓ=2440	3	0,22
Б4		2	1.152 1-83 00004	ф4 ВрI ГОСТ 6727-80 ℓ=420	17	0,04
				1.152 1-83 11500-02		КР20
				Детали		
Б4		1	1.152 1-83 00018	ф4 ВрI ГОСТ 6727-80 ℓ=2140	3	0,2
Б4		2	1.152 1-83 00008	ф4 ВрI ГОСТ 6727-80 ℓ=620	15	0,06
				1.152 1-83 11500-03		КР21
				Детали		
Б4		1	1.152 1-83 00021	ф4 ВрI ГОСТ 6727-80 ℓ=2440	3	0,22
Б4		2	1.152 1-83 00008	ф4 ВрI ГОСТ 6727-80 ℓ=620	17	0,06

Нач.отд	Росинский		01.84
ГИП	Клепикова		01.84
Рук.гр	Горлова		30.11.83
Пров	Клепикова		01.84
Разраб	Горлова		30.11.83

1.152 1-83 11500

Каркас гнутый (КР18 КР21)

Стадия	Масса	Масштаб
Р	См таба	—
Лист	Листов 1	

ЦНИИЭП жилища

jbi-tyumen.ru

https://jbi-tyumen.ru/

https://jbi-tyumen.ru/

Рис 1

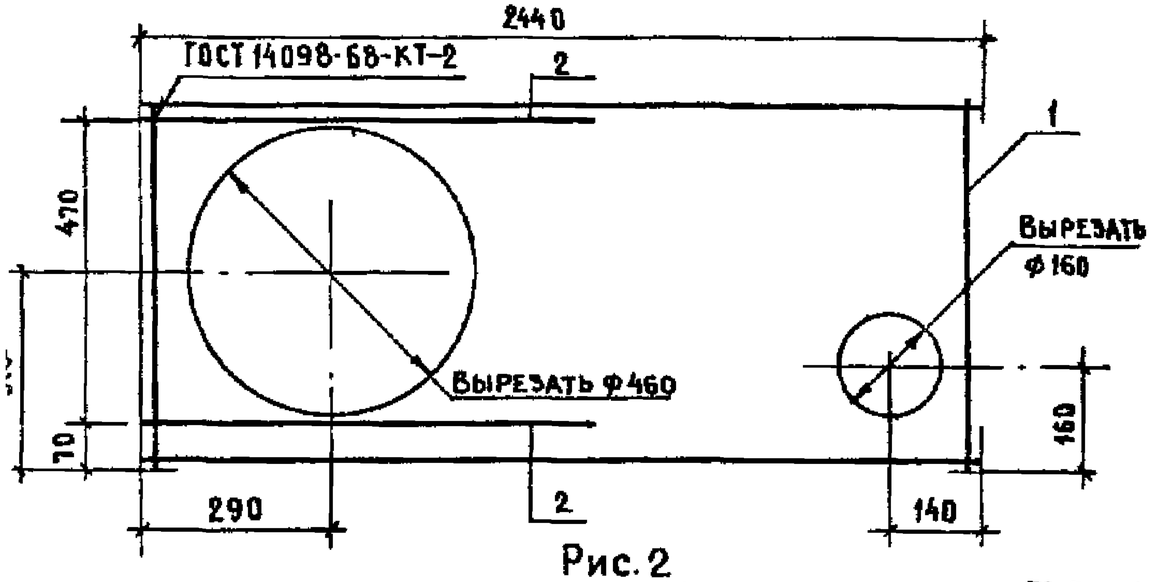

Рис. 2

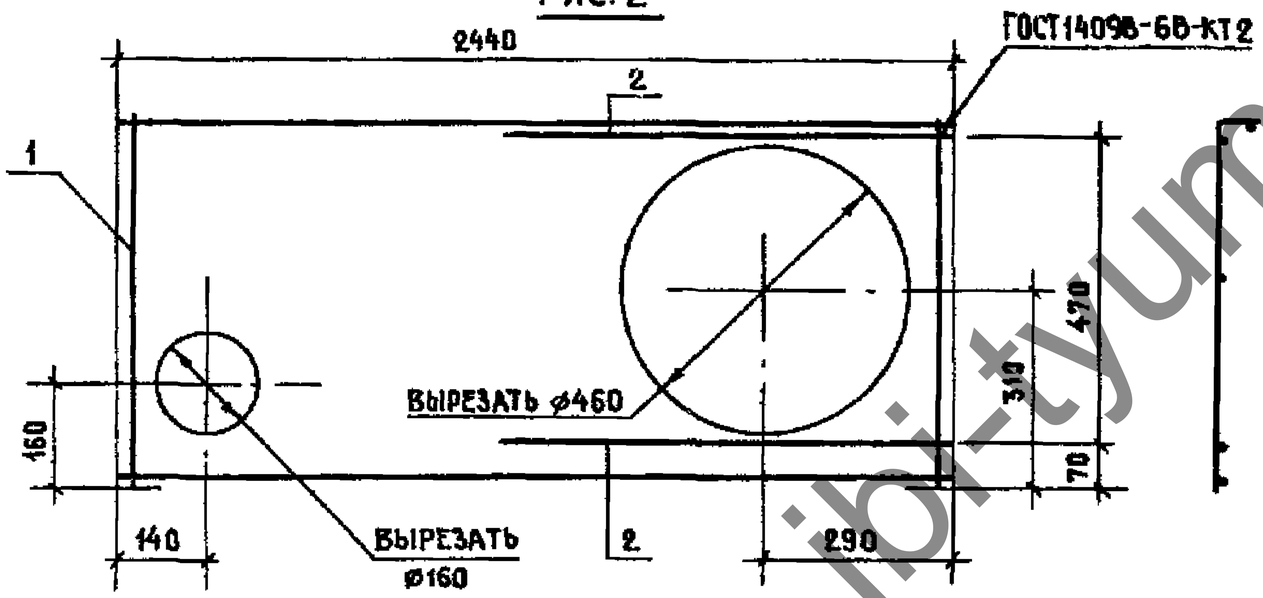

Формат	Зона	Поз.	Обозначение	Наименование	Кол	Примечание
				1.152.1-8.3 51100		КР22
				Сборочные единицы		
А3		1	1.152.1-8.3 11500-03	Каркас гнутый КР21	1	
				Детали		Масса ед., кг
Б4		2	1.152.1-8.3 00009	ф4 В,I ГОСТ 6727-80 ℓ=650	2	0,06
				1.152.1-8.3 51100-01		КР23
				(то же, что для 1.152.1-8.3 51100)		
			Различие исполнений 1.152.1-8.3 51100 и 1.152.1-8.3 51100-01			
			по сборочному чертежу			

Обозначение	Марка	Рис.	Масса, кг
1.152.1-8.3 51100	КР22	1	1,8
-01	КР23	2	1,8

Нач отд	Росинский		01.84
ГИП	Клепикова		01.84
Рук гр	Горлова		30.11.83
Пров.	Клепикова		01.84

1.152.1-8.3 51100

Каркас гнутый (КР22; КР23)

Стадия	Масса	Масштаб
Р	см. табл	—
Лист	Листов 1	

ЦНИИЭП жилища

jbi-tyumen.ru

https://jbi-tyumen.ru/

https://jbi-tyumen.ru/

Рис 1

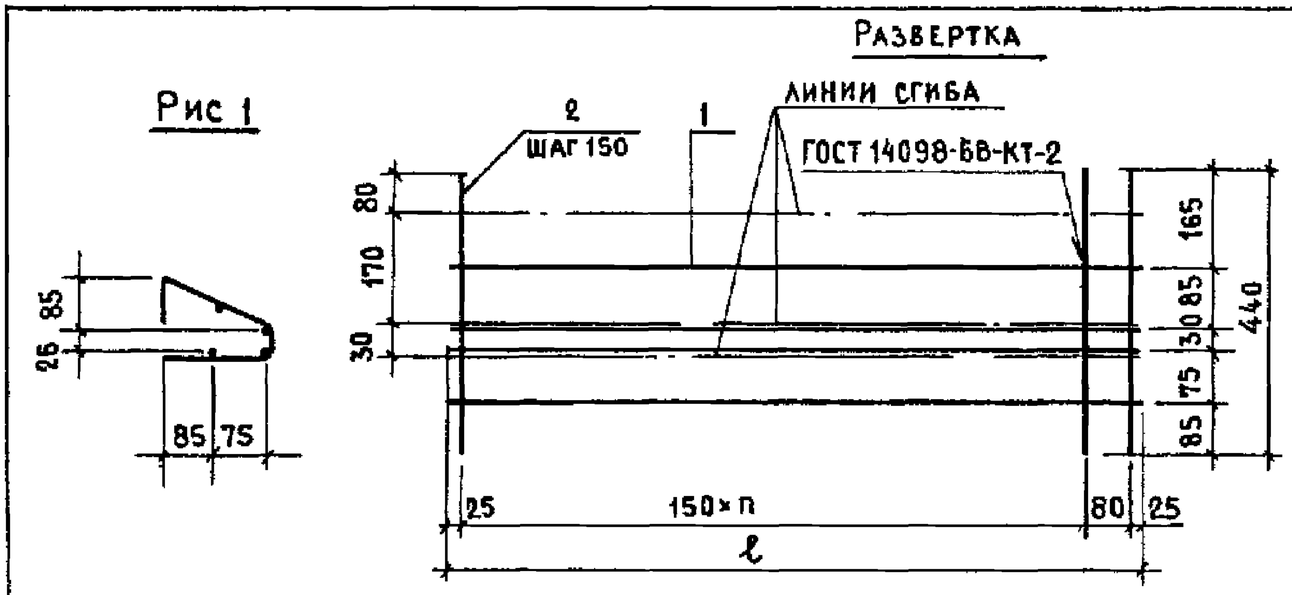

Рис 2

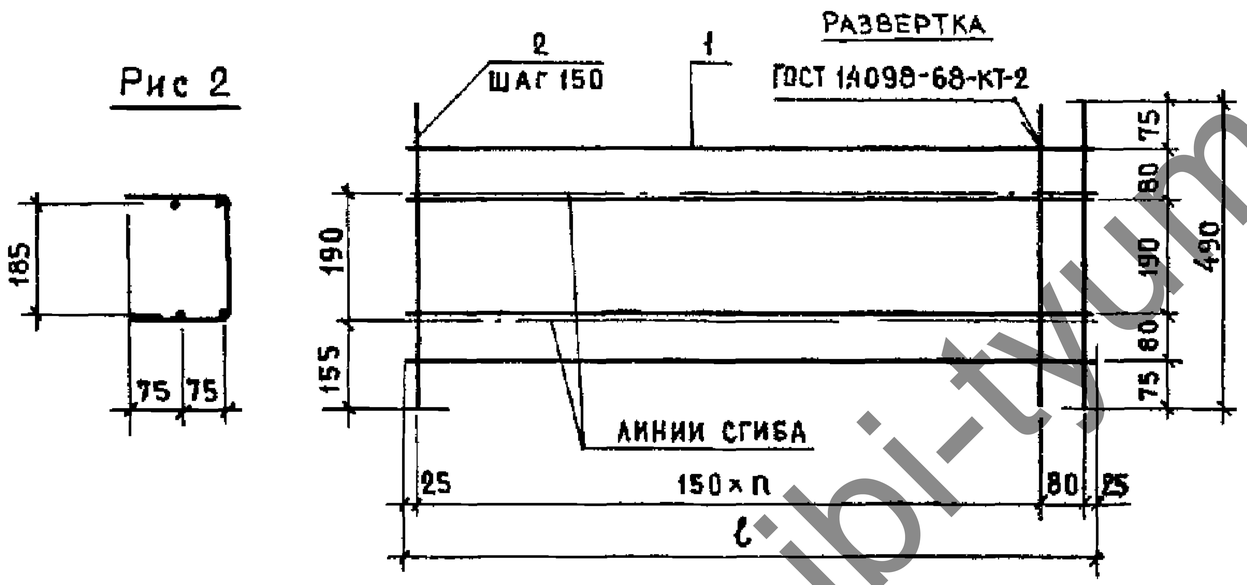

Формат	Зона	Поз	Обозначение	Наименование	Кол	Примечание
			Переменные данные для исполнений			
				1.152.1-83 11600		КР24
				Детали		Масса ед., кг
Б4		1	1.152.1-83 00011	ф4 ВрI ГОСТ 6727-80 ℓ=1030	4	0,1
Б4		2	1.152.1-83 00005	ф4 ВрI ГОСТ 6727-80 ℓ=440	8	0,04
				1.152.1-83 11600-01		КР25
				Детали		
Б4		1	1.152.1-83 00011	ф4 ВрI ГОСТ 6727-80 ℓ=1030	4	0,1
Б4		2	1.152.1-83 00006	ф4 ВрI ГОСТ 6727-80 ℓ=490	8	0,05
				1.152.1-83 11600-02		КР26
				Детали		
Б4		1	1.152.1-83 00013	ф4 ВрI ГОСТ 6727-80 ℓ=1180	4	0,11
Б4		2	1.152.1-83 00005	ф4 ВрI ГОСТ 6727-80 ℓ=440	9	0,04
				1.152.1-83 11600-03		КР27
				Детали		
Б4		1	1.152.1-83 00013	ф4 ВрI ГОСТ 6727-80 ℓ=1180	4	0,11
Б4		2	1.152.1-83 00006	ф4 ВрI ГОСТ 6727-80 ℓ=490	9	0,05

Обозначение	Марка	Рис	n	ℓ, мм	Масса, кг
1.152.1-83 11600	КР24	1	6	1030	0,72
-01	КР25	2	6	1030	0,8
-02	КР26	1	7	1180	0,8
-03	КР27	2	7	1180	0,89

Нач отд	Росинский		01.84
ГИП	Клепикова		01.84
Рук гр	Горлова		30.11.83
Пров	Клепикова		01.84
Разраб	Горлова		30.11.83

1.152.1-83 11600

Каркас гнутый (КР24 . КР27)

Стадия	Масса	Масштаб
Р	См табл	—
Лист	Листов 1	

ЦНИИЭП жилища

jbi-tyumen.ru

https://jbi-tyumen.ru/

https://jbi-tyumen.ru/

Рис 1

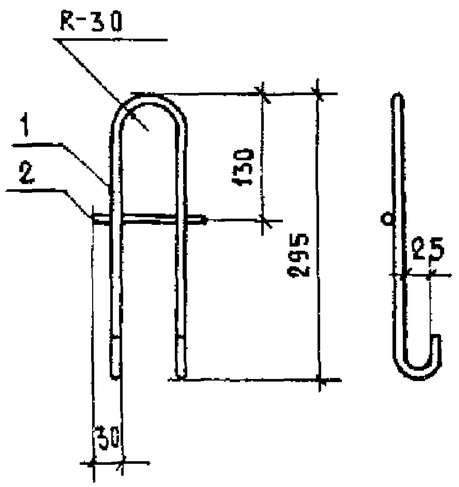

Рис 2

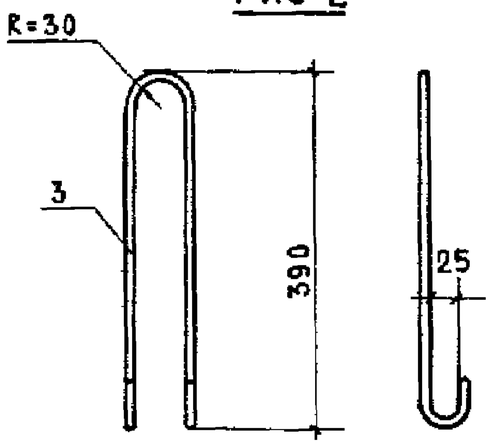

ОБОЗНАЧЕНИЕ	МАРКА	Рис	МАССА, кг
1 152 1-83 11700	П1	1	0,53
-01	П2	2	0,59

ФОРМАТ	ЗОНА	Поз	ОБОЗНАЧЕНИЕ	НАИМЕНОВАНИЕ	КОЛ	ПРИМЕЧАНИЕ
			ПЕРЕМЕННЫЕ	ДАННЫЕ ДЛЯ ИСПОЛНЕНИЙ		
				1 152 1-83 11700		П1
				ДЕТАЛИ		МАССА ЕД, КГ
Б4		1	1 152 1-83 00044	ф10 AI ГОСТ 5781-82 ℓ=750	1	0,46
Б4		2	1 152 1-83 00043	ф10 AI ГОСТ 5781-82 ℓ=120	1	0,07
				1 152 1-83 11700-01		П2
				ДЕТАЛИ		
Б4		3	1 152 1-83 00045	ф10 AI ГОСТ 5781-82 ℓ=950	1	0,59

1 152 1-83 11700

Нач отд	Росинский		01 84
ГИП	Клепикова		01 84
Рук гр	Горлова		29.11.83
Провер	Клепикова		01.84
Разраб	Горлова		29.11.83

ПЕТЛЯ СТРОПОВОЧНАЯ (П1, П2)

Стадия	Масса	Масштаб
Р	СМ ТАБЛ	—
Лист	Листов 1	

ЦНИИЭП жилища

Расход стали на элемент, кг

Марка	Изделия арматурные: Арматурная сталь ГОСТ 5781-82 Класс А-I ф, мм 10	Класс А-III ф, мм 8	Класс А-III ф, мм 10	Итого	Арматурная сталь ГОСТ 6727-80 Класс Вр-I ф, мм 4	ф, мм 5	Итого	Изделия анкерные: Прокат марки ВСт3кп2 ГОСТ 380-71	ГОСТ 103-76 Полоса Б-2 10×50	Всего
2ЛП 22 12-4	2,24	4,84		4,84	9,14		9,14	0,8	0,8	17,02
2ЛП 22 15-4	2,24	1,38	5,36	6,74	9,19	1,56	10,75	0,8	0,8	20,53
2ЛП 22 18-4	2,24	1,78	6,94	8,72	10,64	0,99	11,63	0,8	0,8	23,39
2ЛП 22 12в-4	2,24	4,84		4,84	9,14		9,14	0,8	0,8	17,02
2ЛП 22 15в-4	2,24	1,38	5,36	6,74	9,19	1,56	10,75	0,8	0,8	20,53
2ЛП 22 18в-4	2,24	1,78	6,94	8,72	10,64	0,99	11,63	0,8	0,8	23,39
2ЛП 25 12-4	2,24	1,56	5,72	7,28	9,68	0,72	10,40	0,8	0,8	20,72
2ЛП 25 15-4	2,24	0,42	7,49	7,91	10,04	1,96	12,0	0,8	0,8	22,95
2ЛП 25 18-4	2,24	1,84	7,49	9,33	11,85	1,08	12,93	0,8	0,8	25,3
2ЛП 25 12в-4	2,24	1,56	5,72	7,28	9,68	0,72	10,4	0,8	0,8	20,72
2ЛП 25 15в-4	2,24	0,42	7,49	7,91	10,04	1,96	12,0	0,8	0,8	22,95
2ЛП 25 18в-4	2,24	1,84	7,49	9,33	11,85	1,08	12,93	0,8	0,8	25,3
2ЛП 25 18-4м	2,24	1,84	7,49	9,33	12,47	1,08	13,55	0,8	0,8	25,92
2ЛП 25 18-4мл										

Взам инв № | Подпись и дата | Инв № подл

1 152 1-83 00000 ВМС

Нач отд	Росинский		01 84
ГИП	Клепикова		01 84
Рук гр	Горлова		29.11.83
Провер	Клепикова		01.84
Разраб.	Горлова		29.11.83

ВЕДОМОСТЬ РАСХОДА СТАЛИ

Стадия	Лист	Листов
Р		1

ЦНИИЭП жилища

jbi-tyumen.ru

https://jbi-tyumen.ru/

https://jbi-tyumen.ru/

№ строки	Наименование материала и единица измерения	Код материала	Ед. измерения	58 9121 2722 2ЛП 22 12-4	58 9121 2725 2ЛП 22 15-4	58 9121 2728 2ЛП 22 18-4	58 9121 2731 2ЛП 22 12в-4	58 9121 2734 2ЛП 22 15в-4	58 9121 2737 2ЛП 22 18в-4	58 9121 2740 2ЛП 25 12-4	58 9121 2869 2ЛП 25 15-4	58 9121 2878 2ЛП 25 18-4	58 9121 2881 2ЛП 25 12в-4	58 9121 2884 2ЛП 25 15в-4	58 9121 2978 2ЛП 25 18в-4	58 9121 2981 2ЛП 25 18-4-м	58 9121 2981 2ЛП 25 18-4-на
				Код и марка изделия количество на марку													
1	Арматурные изделия																
2	Сталь класса А-I ГОСТ 5781-82	093 011															
3	Ø10, кг		166	2,24	2,24	2,24	2,24	2,24	2,24	2,24	2,24	2,24	2,24	2,24	2,24	2,24	2,24
4	Сталь класса А-III ГОСТ 5781-82	093 004															
5	Ø8, кг		166	4,84	1,38	1,78	4,84	1,38	1,78	1,56	0,42	1,84	1,56	0,42	1,84	1,84	1,84
6	Ø10, кг		166		5,36	6,94		5,36	6,94	5,72	7,49	7,49	5,72	7,49	7,49	7,49	7,49
7	Сталь класса Вр-I ГОСТ 6727-80	121 301															
8	Ø4, кг		166	9,14	9,19	10,64	9,14	9,19	10,64	9,68	10,04	11,85	9,68	10,04	11,85	12,47	12,47
9	Ø5, кг		166		1,56	0,99		1,56	0,99	0,72	1,96	1,08	0,72	1,96	1,08	1,08	1,08
10	Анкерные изделия																
11	Прокат	095 000															
12	Полоса $\frac{\text{Б-2 10×50 ГОСТ 103-76}}{\text{ВСТ3кп2 ГОСТ 380-71*}}$, кг		166	0,8	0,8	0,8	0,8	0,8	0,8	0,8	0,8	0,8	0,8	0,8	0,8	0,8	0,8
13	Общий расход стали, кг	—	166	17,02	20,53	23,39	17,02	20,53	23,39	20,79	22,95	25,3	20,72	22,95	25,3	25,92	25,92
14	Общий расход стали, приведенный к классу А-I, кг	—	116	23,4	28,48	32,61	23,4	28,48	32,61	28,74	31,99	35,39	28,74	31,99	35,39	36,3	36,3
15	Бетон марки 200, $м^3$		113	0,333	0,386	0,44	0,34	0,393	0,446	0,375	0,435	0,493	0,389	0,442	0,501	0,482	0,482
16	Бетон декоративный марки 200, $м^3$		113	0,054	0,067	0,08	0,056	0,069	0,082	0,062	0,076	0,092	0,064	0,079	0,094	0,089	0,089
17	Портландцемент марки М400, т	573112	168	0,387	0,453	0,52	0,396	0,462	0,528	0,437	0,511	0,585	0,453	0,521	0,595	0,571	0,571

Нач отд	Росинский		01 87
Гл констр	Пальман		01.87
ГИП	Клепикова		01.87
Рук гр	Горлова		01 87
Провер	Клепикова		01 87
Разраб	Горлова		01 87

1.152 1-83 00 000 ВРМ

Ведомость расхода материалов

Стадия	Лист	Листов
Р		1

ЦНИИЭП жилища

jbi-tyumen.ru

https://jbi-tyumen.ru/